ROYAL CLIMA

серия

MODERNO

КОНДИЦИОНЕРЫ ВОЗДУХА
МОБИЛЬНЫЕ

ИНСТРУКЦИЯ ПО ЭКСПЛУАТАЦИИ

EAC

СОДЕРЖАНИЕ

1. ПРАВИЛА БЕЗОПАСНОСТИ 3

2. НАЗНАЧЕНИЕ 3

3. УСТРОЙСТВО КОНДИЦИОНЕРА 4

4. АКСЕССУАРЫ 5

5. ДИСТАНЦИОННЫЙ ПУЛЬТ 5

6. УСЛОВИЯ ЭКСПЛУАТАЦИИ 6

7. УСТАНОВКА 8

8. ТЕХНИЧЕСКИЕ ХАРАКТЕРИСТИКИ 10

9. ПОИСК И УСТРАНЕНИЕ НЕИСПРАВНОСТЕЙ 11

10. УХОД И ОБСЛУЖИВАНИЕ 12

11.СРОК ЭКСПЛУАТАЦИИ 13

12.ПРАВИЛА УТИЛИЗАЦИИ 13

13.ДАТА ИЗГОТОВЛЕНИЯ 13

14.СЕРТИФИКАЦИЯ ПРОДУКЦИИ 13

1. ПРАВИЛА БЕЗОПАСНОСТИ

- Не подключайте кондиционер к неисправной розетке. Не пользуйтесь переходниками и удлинителями.
- Не устанавливайте кондиционер в следующих местах:
  - Вблизи источников открытого пламени.
  - В местах, где возможно попадание брызг воды или других жидкостей на кондиционер.
  - В местах, воздействия прямых солнечных лучей.
  - Вблизи ванных и душевых комнат и плавательных бассейнов.
- Не засовывайте посторонние предметы в воздухозаборные и выпускные решетки кондиционера. Это опасно, так как вентилятор вращается с высокой скоростью.
- Для обеспечения надежной работы кондиционера не наклоняйте его.
- Прежде чем приступить к чистке кондиционера, извлеките вилку из розетки.
- Перед перемещением или обслуживанием кондиционера всегда отключайте его от сети питания.
- Во избежание перегрева не закрывайте работающий кондиционер.
- Кондиционер должен быть установлен с соблюдением соответствующих местных норм и правил эксплуатации электрических сетей.
- Не позволяйте детям играть с кондиционером.
- Кондиционер не предназначен для использования лицами (включая детей) с ограниченными физическими способностями, недостатком опыта и знаний, пока они не получили инструкцию по использованию данного кондиционера от человека, который отвечает за их безопасность.

ПРИМЕЧАНИЕ:

1. Любые операции по установке или ремонту кондиционера должен осуществлять квалифицированный специалист,
2. В случае каких-либо повреждений, пожалуйста, отключите электропитание и обратитесь в авторизованный сервисный центр,
3. Кондиционер должен быть правильно заземлен.

2. НАЗНАЧЕНИЕ

Прибор предназначен для охлаждения и вентиляции воздуха в бытовых помещениях.

3. УСТРОЙСТВО КОНДИЦИОНЕРА

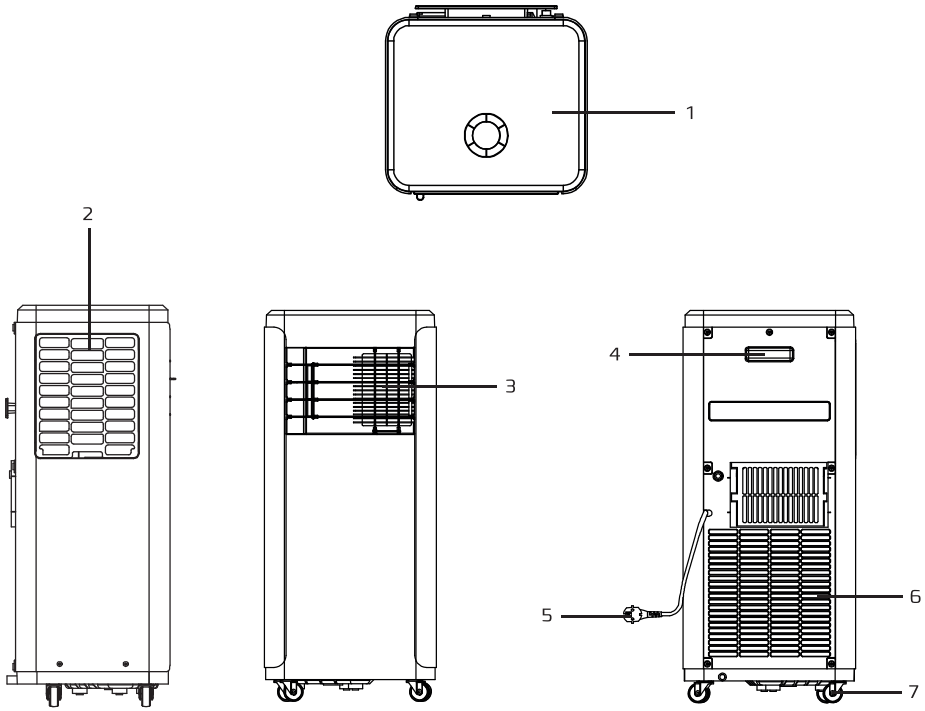

1. Панель управления (вид сверху)
2. Воздухозаборник (вид сбоку)
3. Выход воздуха (вид спереди)
4. Ручка для перемещения
5. Электрический провод
6. Выход воздуха
7. Колеса для перемещения

4. АКСЕССУАРЫ

Деталь	Наименование	Количество
	Кондиционер	1
	Гибкий воздуховод	1
	Патрубок-соединитель	1
	Выбросное сопло	1
	Пульт ДУ	1

5. ДИСТАНЦИОННЫЙ ПУЛЬТ

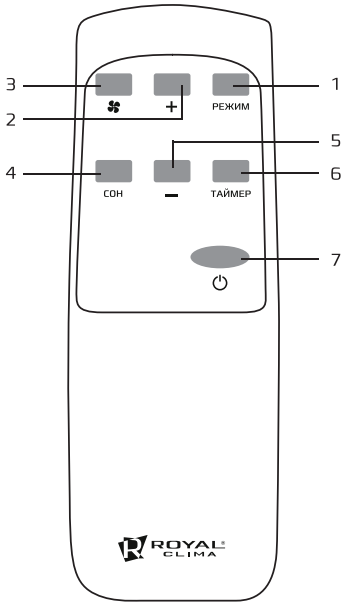

1. Выбор режима работы кондиционера: Охлаждение, Обогрев, Осушение.

2. Увеличение значения температуры или времени. Каждое нажатие кнопки увеличивает значение температуры на 1 °С или значение времени на 1 час.

3. Выбор скорости вращения вентилятора: Высокая или Низкая.

4. Включение режима «СОН».

5. Уменьшение значения температуры или времени. Каждое нажатие кнопки уменьшает значение температуры на 1°С или значение времени на 1 час.

6. Включение/Отключение таймера.

7. Включение/Выключение кондиционера.

6. УСЛОВИЯ ЭКСПЛУАТАЦИИ

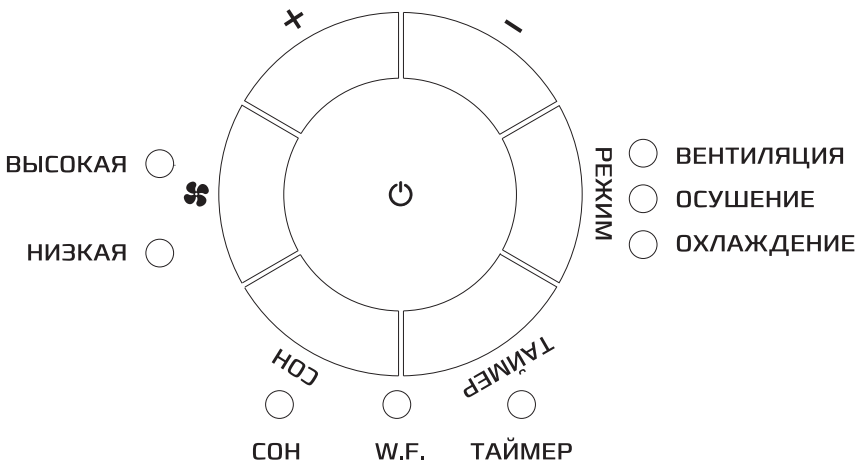

Для выбора режима охлаждения (Cool)
• Нажимайте кнопку «MODE» пока не загорится индикатор «COOL».
• Нажмите кнопки «DOWN» или «UP» для выбора желаемой температуры в помещении. (16-31°C).
• Нажмите кнопку «SPEED» для выбора скорости вентилятора.

Для выбора режима осушения (DRY)
• Нажимайте кнопку «MODE» пока не загорится индикатор «DRY».
• Нажмите кнопку «SPEED» для выбора скорости вентилятора.

Для выбора режима вентиляции (FAN)
• Нажимайте кнопку «MODE» пока не загорится индикатор «FAN».
• Нажмите кнопку «SPEED» для выбора скорости вентилят ора.

Установка Таймера
Таймер на включение:
• Когда кондиционер выключен, нажмите кнопку «TIMER» и выберете время, через которое устройство включится и начнет работать.
• «Установленное время включения» отображается на панели управления. Время устанавливается в диапазоне 0-24 часов.

Таймер на выключение:
• Когда кондиционер включен, нажмите кнопку «TIMER» и выберете время, через которое устройство выключится.
• «Установленное время выключения» отображается на панели управления.
• Время устанавливается в диапазоне 0-24 часов.

Для выбора режима «Sleep»
1. В режиме охлаждения, нажмите кнопку Sleep, чтобы установить температуру. Она будет увеличиваться на 1°C через час и максимум на 2°C после двух часов использования режима «SLEEP».
2. В режиме обогрева, выберите кнопку «SLEEP» чтобы установить температуру. Она

будет уменьшаться на 1°C через час и максимум на 2°C после двух часов использования режима «SLEEP».
3. Нажмите кнопку «SLEEP» чтобы отменить настройки.

Работа дренажной системы
В кондиционере установлен встроенный бак для сбора конденсата, система автоматически контролирует уровень воды.
Когда он достигает максимально допустимое значение, загорается контрольная лампа заполнения бака водой.
(Если водяной насос поврежден, а бак переполнен водой, пожалуйста, снимите резиновую заглушку в нижней части блока, и вода будет стекать самотеком.)

• Если кондиционер не будет эксплуатироваться долгое время , извлеките резиновую пробку из дренажного отверстия, чтобы слить воду.

• Включите кондиционер в режим вентиляции на несколько часов.

6. УСЛОВИЯ ЭКСПЛУАТАЦИИ МОБИЛЬНОГО КОНДИЦИОНЕРА

Рабочие температуры		
Режим		**Температура в комнате**
Охлаждение	Воздух в помещении	18-35 градусов
	Наружный воздух	18-35 градусов

7. УСТАНОВКА

- Найдите подходящее место для установки кондиционера с свободным доступом к электрической розетке.
- Как показано на рисунках а) и б), установите гибкий воздуховод для выброса горячего воздуха в окне.

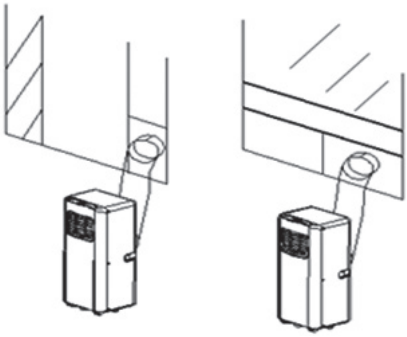

а) б)

- Вставьте электрический кабель в заземленную розетку сети электропитания с параметрами 220-240В/50 Гц;
- Нажмите кнопку power, чтобы включить кондиционер.

Перед использованием

Обратите внимание

Диапазон рабочих температур

	Максимальный при охлаждении	Минимальный при охлаждении
DB/WB(°C)	35/24	18/14

Меры предосторожности при работе в режимах Охлаждение и Осушение

- Во время режимов охлаждение и осушение, интервал между отключением и повторным включением кондиционера должен быть не менее 3 минут.
- Источник питания должен соответствовать электрическим правилам и нормам.
- Не подключайте кондиционер в одну розетку с другими приборами
- Подключайте прибор только к источнику питания 220-240 В, переменного тока с частотой 50 Гц.

Установка

- Для установки кондиционера выберите просторное место, со свободным доступом воздуха к устройству.
- Расстояние от кондиционера до стен и других предметов должно быть не менее 30 см.
-

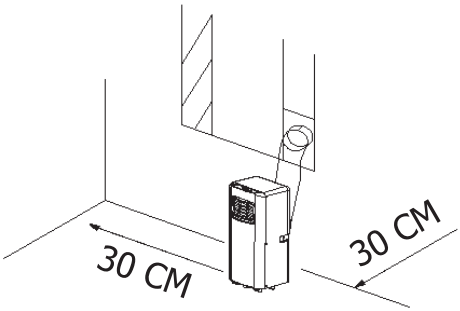

- Не устанавливайте кондиционер в помещениях с высокой влажностью.
- Обеспечьте свободный доступ к розетке.

Монтаж выбросного воздуховода горячего воздуха

Стационарная установка

- Вставьте оба конца выбросного воздуховода в соединитель и выпускное сопло и зафиксируйте.
- Закрепите соединитель на заднем выпускном отверстии кондиционера.

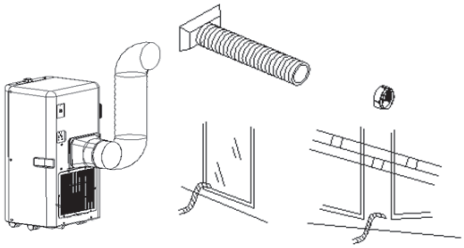

- Вставьте выпускное сопло в оконный проем.

Установка кондиционера

Как показано на рисунке, проверьте минимальный и максимальный размер окна.

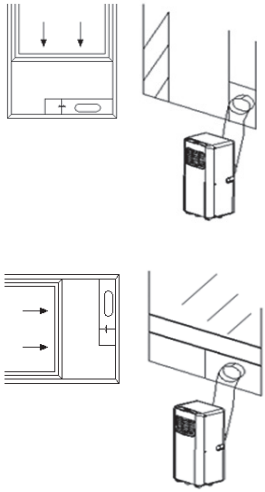

Работа дренажной системы

В кондиционере установлен встроенный бак для сбора конденсата, система автоматики контролирует уровень воды. Когда он достигает максимально допустимое значение, загорается контрольная лампа заполнения бака водой. (Если Водяной насос поврежден, а бак переполнен водой, пожалуйста, снимите резиновую заглушку в нижней части блока, и вода будет стекать самотеком.)

8. ТЕХНИЧЕСКИЕ ХАРАКТЕРИСТИКИ

Параметр/модель	**RM-MD40CN-E**	**RM-MD45CN-E**
Напряжение питания, В (50 Гц)	220-240/50	
Холодопроизводительность, кВт	4,00	4,50
Номинальный ток , А	6,14	6,84
Номинальная мощность, Вт	1 413	1 573
Расход воздуха, $м^3$/ч	380	380
Уровень шума, дБ(А)	50	50
Степень защиты	IPX0	IPX0
Класс электрозащиты	I класс	I класс
Класс энергоэффективности	A	A
Тип хладагента	R410A	R410A
Размер прибора (ШхВхГ), мм	355x810x330	355x810x330
Размер прибора в упаковке (ШхВхГ), мм	517x850x412	517x850x412
Вес нетто, кг	33	34
Вес брутто, кг	35	36

9. ПОИСК И УСТРАНЕНИЕ НЕИСПРАВНОСТЕЙ

Неисправность	Причина	Способ устранения
Кондиционер не работает	1. Нажата кнопка Выкл 2. Нет электропитания 3. Мигает индикатор заполнения емкости	1. Нажать кнопку Вкл 2. Восстановите электропитание 3. Слейте воду из бака
Холодопроизводительность кондиционера недостаточна	1. Фильтр загрязнен 2. Очень большое помещение. Открыты двери или окна 3. В комнате есть источник тепла 4. Воздуховод для выброса горячего воздуха не подсоединен или заблокирован.	1. Очистите фильтр 2. Закройте окна и двери 3. Удалите источник тепла из комнаты 4. Подсоедините или очистите Шланг для выброса горячего воздуха
Вода	1. Кондиционер не установлен вертикально 2. Слив заблокирован	1. Установите кондиционер вертикально 2. Проверьте слив, прочистите его
Шум	1. Кондиционер установлен неверно 2. Забит фильтр 3. Звук, который издает хладагент во время движения по трубкам	1. Установите кондиционер на ровную горизонтальную поверхность 2. Очистите фильтр 3. Это нормальное явление
Появление запаха	Кондиционер поглощает запах исходящий от стен и мебели, а затем возвращает его в помещении.	Запустите кондиционер на 2-5 минут, запах исчезнет
E0 код	Датчик температуры не работает	Замените датчик температуры
E2 код	Дренажный бак заполнен водой	Слейте воду

10. УХОД И ОБСЛУЖИВАНИЕ

Внимание:

- Прежде чем приступить к чистке кондиционера, извлеките вилку из розетки;
- Не используйте бензин или другие химические вещества для очистки;
- При чистке не лейте на кондиционер воду из крана и шланга;
- Не эксплуатируйте кондиционер при поврежденном кабеле электропитания.

По вопросам замены поврежденного кабеля обращайтесь в сервисный центр.

Воздушный фильтр

- Если кондиционер работает в сильно запыленном помещении, чистку фильтра следует проводить каждые две недели.
- Извлечение воздушного фильтра
  Откройте решетку воздухозаборного отверстия, и выньте воздушный фильтр.
- Чистка фильтра
  Сначала аккуратно почистите фильтр с помощью пылесоса. Затем осторожно опустите фильтр в теплую воду (с температурой около 40°C) с мягким моющим средством, прополощите его и просушите, не подвергая воздействию солнечных лучей.
- Установка фильтра
  Аккуратно вставьте фильтры в отведенные для них отсеки, закройте воздушные решетки.

Поверхность кондиционера

Наружную поверхность кондиционера протирайте тканью, смоченной в нейтральном растворе, удаляя остатки влаги сухой салфеткой.

11. СРОК ЭКСПЛУАТАЦИИ

Срок эксплуатации прибора составляет 10 лет при условии соблюдения соответствующих правил по установке и эксплуатации.

12. ПРАВИЛА УТИЛИЗАЦИИ

По истечению срока службы прибор должен подвергаться утилизации в соответствии с нормами, правилами и способами, действующими в месте утилизации.

13. ДАТА ИЗГОТОВЛЕНИЯ

Дата изготовления указана на приборе.

14. СЕРТИФИКАЦИЯ ПРОДУКЦИИ

Товар сертифицирован на территории таможенного союза органом по сертификации:

РОСТЕСТ -Москва»
ЗАО «Региональный орган по сертификации и тестированию»
Адрес: 119049, г. Москва, ул. Житная, д. 14, стр. 1.
Фактический адрес: 117418, Москва, Нахимовский просп., 31.
Телефон: 8 (499) 129-23-11; факс 8 (495) 668-28-93.

Товар соответствует требованиям:

ТР ТС 004/2011 «О безопасности низкольвотного оборудования»
ТР ТС 020/2011 «Электромагнитная совместимость технических средств»

Сертификат выдан:

SIA «GREEN TRACE» LV-1004, Biekensalas iela, 21, Riga, Latvia
СИА «ГРИН ТРЕЙС», ЛВ -1004, Латвия, Рига, ул. Бикенсалас, 21.

Изготовитель:

SIA «GREEN TRACE» LV-1004, Biekensalas iela, 21, Riga, Latvia
СИА «ГРИН ТРЕЙС», ЛВ -1004, Латвия, Рига, ул. Бикенсалас, 21.

Produced under control of:

Clima Tecnologie S.r.l Via Nazario Sauro 4, 40121 Bologna, Italy.

Произведено под контролем:

Клима Технолоджи С.Р.Л., Виа Назарио Сауро 4, 40121 Болонья, Италия.

Заявитель:

Общество с ограниченной ответственностью «Ай.Эр.Эм.Си»
РФ, 119049, г. Москва, Ленинский просп., д.6, офис 14. Тел/факс: + 7 (495) 258-74-85.

iClim

УМНЫЙ КЛИМАТ

Техника для климата в жилых,
офисных и промышленных помещениях

звоните:

8 495 204-19-09
Отдел продаж

8 800 200-19-09
Бесплатно по России

info@iclim.ru