Библиотека СОК

# Оглавление



Газовые воздухонагреватели ..... 2
Газовые воздухонагреватели ATH с осевым вентилятором..... 5
Газовые воздухонагреватели ATC с радиальным вентилятором ..... 6
Газовые воздухонагреватели ATV с осевым вентилятором и вертикальной струей..... 7
Способы крепления нагревателей на стене ..... 8
Подключение дымоходов..... 9
Устройства управления и регулирования ..... 13
Схема подключения газовых воздухонагревателей, управляемых пилотным проводом ..... 14
Управление воздухонагревателями с пилотным проводом..... 15
Схема подключения газовых воздухонагревателей, управляемых индивидуальным термостатом ..... 16

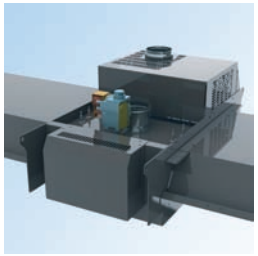

Газовые темные инфракрасные обогреватели Condor ..... 17
Типы дымоходов..... 21

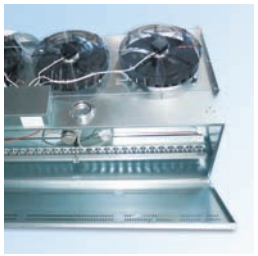

Завесы с газовым источником тепла..... 22



Генератор теплого воздуха Aquitaine ..... 24

Сертификаты..... 32

# Газовые воздухонагреватели

## Описание

Навесные газовые воздухонагреватели служат для прямой горизонтальной (ATH) или вертикальной (ATV) подачи теплого воздуха. Также возможно подключение к воздуховодам (ATC). Модельный ряд включает модели от 16 до 95 кВт, работающие на природном газе или пропане.

Вся гамма продукции может работать на двухступенчатом газовом блоке. Под заказ наряду со стандартной гаммой (КПД> 91%) имеется гамма высокой эффективности (КПД> 93%).

## Внимание

Газовые воздухонагреватели нельзя устанавливать:
- в помещениях с опасностью взрыва
- в помещениях с испарением хлора
- в помещениях с большим количеством горючей или взрывоопасной пыли
- в помещениях с повышенной влажностью (электрическая безопасность)
- в жилых и офисных помещениях

## Рекомендации для монтажа

- соблюдать минимальное расстояние 200 мм от тыльной части воздухонагревателя (со стороны вентилятора) до стены
- обеспечить достаточное пространство для открытия крышки прибора
- прибор должен размещаться минимум 200 мм от потолка и 2000 мм от пола
- при установке прибора нужно снять с него защитную пленку

## Стандартная комплектация

- бесшовный трубчатый теплообменник из стали с алюминиевым покрытием
- осевой или радиальный вентилятор с задней защитной решеткой
- двойные жалюзи на выходе горячего воздуха
- вентилятор продуктов сгорания
- корпус из оцинкованной стали с глянцевым покрытием белого цвета (RAL9003)
- термостат вентилятора
- электрозажигание
- одноступенчатый или двухступенчатый газовый блок

## Дополнительная комплектация

- консоли с фиксированным или настраиваемым наклоном на стену или на I-профиль
- комплект для крепления на металлическую конструкцию
- обычный вертикальный или концентрический дымоход
- комплект для подключения газа (шаровый кран, регулятор давления газа и т.д.)
- устройства управления и регулирования
- фильтр забора воздуха и воздушный клапан для модели с радиальным вентилятором

## Сертификация

Газовые воздухонагреватели категорииII 2T+3+ соответсвуют европейским нормам «для газового оборудования» EN437 90/396/CEE под номером №13 12 BO 39 33.



1- Двойные жалюзи

2 - Подключение дымохода

3 – Горелка

4 – Теплообменник

5 – Вентилятор

6 – Пилотный провод

7 – Вентилятор продуктов сгорания

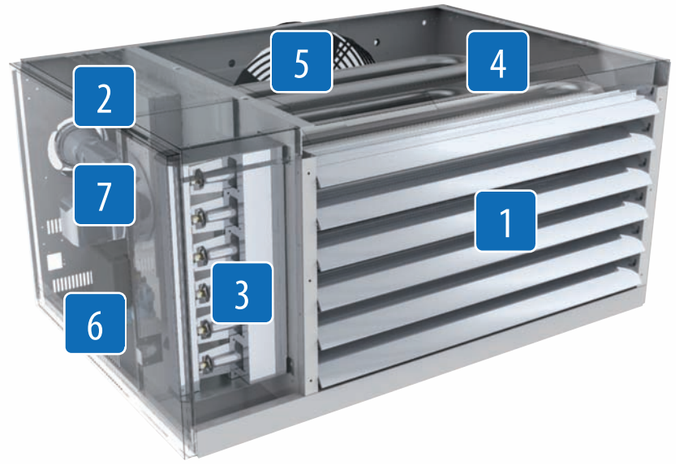




## Горелка

- атмосферные мультигорелки сконструированы так, чтобы обеспечивалась стабиль ность пламени без его отрыва и без обратного задува
- низкий уровень выбросов NOx и CO2 в атмосферу
- высокий КПД сгорания
- *данная технология сжигания газа позволяет извлекать максимальное количество по лезной энергии с минимальным выбросом вредных газов в атмосферу*
- η>91%
- высокий КПД - это сочетание хорошей горелки и правильного теплообменника

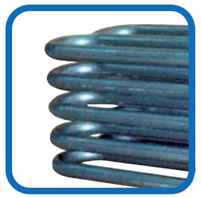

## Теплообменник

- бесшовный трубчатый четырехходовой теплообменник
- сталь толщиной в 2 мм с алюминиевым покрытием
- *алюминиевое покрытие стали позволяет повысить коэффициент теплоотдачи и защитить сталь от коррозии*
- гарантия 5 лет

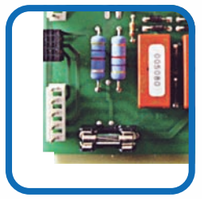

## Пилотный провод

- газовые воздухонагреватели оснащены пилотным проводом, позволяющим полностью управлять работой прибора
- имеется возможность подключения до 8 аппаратов, управляемых одним пилотным проводом, что позволяет экономить время и затраты на установку и проводку
- простота и надежность

## Установка воздухонагревателя АТН с осевым вентилятором

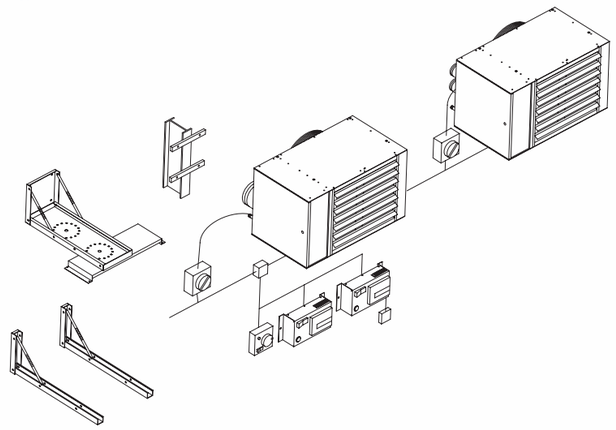

## Установка воздухонагревателя АТС с радиальным вентилятором

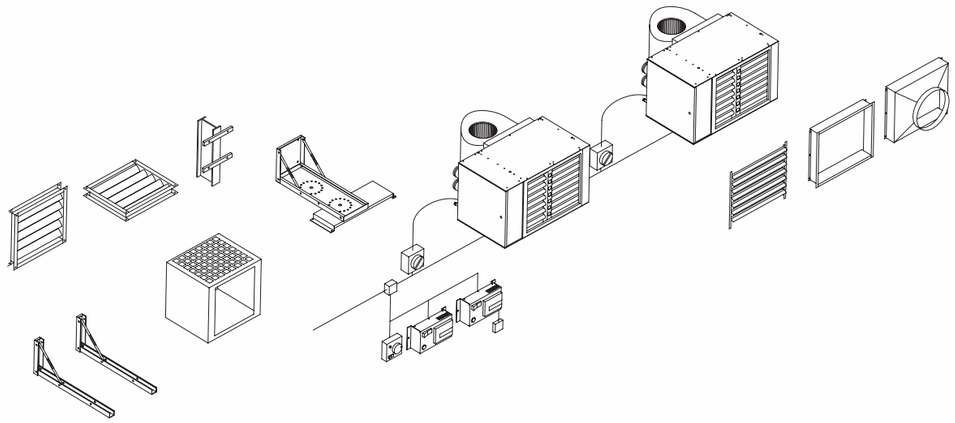

## Установка воздухонагревателя ATV с осевым вентилятором и вертикальной струей

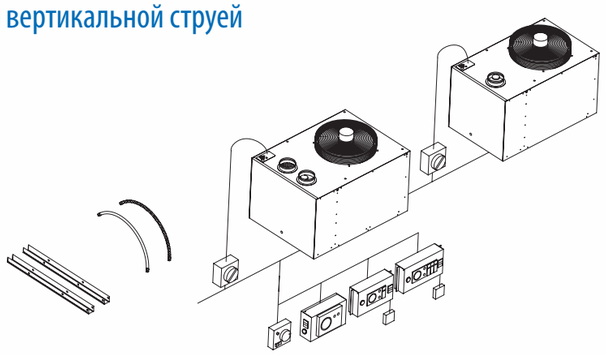





## Газовые воздухонагреватели АТН с осевым вентилятором



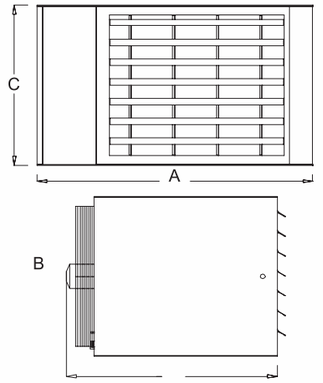


## Рабочие характеристики АТН с одноступенчатым газовым блоком

| Модель | Тепловая мощность | | КПД, % | Частота вращения вентилятора, об/мин | Уровень Акустического Давления, дБ(А) | Расход воздуха | | Δt, °C | Длина воздушной струи, м | Расход газа | | Электрическая мощность, ВА |
|---|---|---|---|---|---|---|---|---|---|---|---|---|
| | Номинальная, кВТ | Полезная, кВТ | | | | При 15 °C м³/ч | При 50 °C м³/ч | | | Природный газ G20, м³/ч | Пропан G31, м³/ч | |
| **АТ 16 Н** | 16 | 14,5 | >91 | 1350 | 37 | 1350 | 1500 | 32 | 12 | 1,69 | 1.25 | 290 |
| **АТ 20 Н** | 21 | 19,5 | >91 | 900 | 39 | 1450 | 1620 | 40 | 12 | 2,22 | 1,64 | 300 |
| **АТ 28 Н** | 28 | 25,5 | >91 | 900 | 40 | 2050 | 2300 | 36 | 16 | 2,96 | 2,18 | 310 |
| **АТ 35 Н** | 35 | 31,5 | >91 | 900 | 41 | 2900 | 3250 | 32 | 23 | 3.70 | 2,73 | 320 |
| **АТ 45 Н** | 45 | 40,5 | >91 | 900 | 46 | 4000 | 4450 | 30 | 26 | 4,76 | 3,51 | 350 |
| **АТ 55 Н** | 55 | 50,0 | >91 | 900 | 51 | 4900 | 5500 | 30 | 28 | 5,82 | 4,30 | 500 |
| **АТ 75 Н** | 71 | 64,4 | >91 | 900 | 52 | 5800 | 6500 | 32 | 30 | 7,40 | 5,46 | 580 |
| **АТ 95 Н** | 92 | 84,0 | >91 | 900 | 49 | 8000 | 8950 | 31 | 30 | 10,00 | 7,40 | 750 |

Параметры питающей сети 230 В/50 Гц

## Габаритные размеры (мм)

| Модель | A | B | C | Ø F | Ø возд. | Ø газ | Масса, кг |
|---|---|---|---|---|---|---|---|
| **АТ 16 Н** | 810 | 780 | 356 | 80 | 125 | ½″ | 75 |
| **АТ 20 Н** | 1040 | 800 | 460 | 80 | 125 | ½″ | 82 |
| **АТ 28 Н** | 1040 | 820 | 460 | 80 | 125 | ½″ | 82 |
| **АТ 35 Н** | 1040 | 820 | 510 | 80 | 125 | ½″ | 82 |
| **АТ 45 Н** | 1040 | 820 | 570 | 100 | 100 | ½″ | 105 |
| **АТ 55 Н** | 1040 | 840 | 700 | 130 | 130 | ½″ | 127 |
| **АТ 75 Н** | 1120 | 840 | 825 | 130 | 130 | ¾″ | 145 |
| **АТ 95 Н** | 1120 | 840 | 1075 | 130 | 130 | ¾″ | 185 |

## Газовые воздухонагреватели АТС с радиальным вентилятором



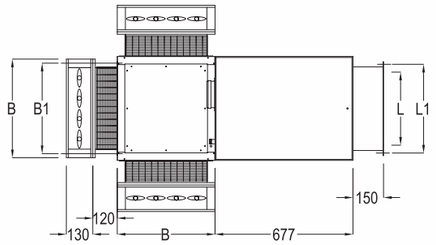


Вид сбоку: Тип 1: Клапан воздушный сзади/снизу
Тип 2: Клапан воздушный сзади/сверху
Тип 3: Клапан воздушный сверху/снизу

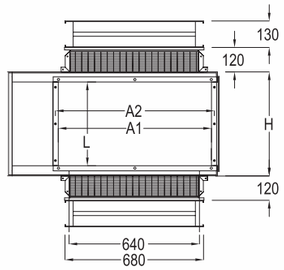


Вид с фасада

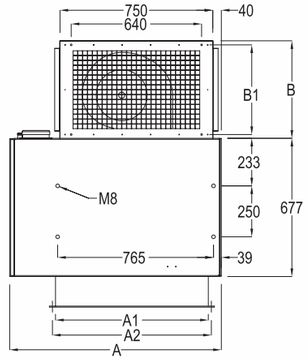


Вид снизу
Без клапана воздушного

## Рабочие характеристики АТС с одноступенчатым газовым блоком

| Модель | Тепловая мощность | | КПД, % | Расход воздуха | | Рабочее давление, Па | Расход газа | | Потребляемая мощность, Вт |
|---|---|---|---|---|---|---|---|---|---|
| | Номинальная, кВТ | Полезная, кВТ | | При 15 °С м³/ч | При 50 °С м³/ч | | Природный газ G20, м³/ч | Пропан G31, м³/ч | |
| **АТ 28 С** | 28 | 25,5 | >91 | 2050 | 2300 | 90 | 2,96 | 2,18 | 900 |
| **АТ 35 С** | 35 | 31,5 | >91 | 2800 | 3150 | 130 | 3,70 | 2,73 | 920 |
| **АТ 45 С** | 45 | 40,5 | >91 | 3900 | 4350 | 110 | 4,76 | 3,51 | 1250 |
| **АТ 55 С** | 55 | 50,0 | >91 | 4400 | 4950 | 130 | 5,82 | 4,30 | 1350 |
| **АТ 75 С** | 75 | 64,4 | >91 | 5400 | 6050 | 130 | 7,40 | 5,46 | 1700 |
| **АТ 95 С** | 92 | 84,0 | >91 | 7600 | 8500 | 130 | 10,00 | 7,40 | 2400 |

Параметры питающей сети 230 В/50 Гц

## Габаритные размеры (мм)

| Модель | A | A1 | A2 | B | B1 | H | L | L1 | Ø F | Ø возд | Ø газ | Масса, кг |
|---|---|---|---|---|---|---|---|---|---|---|---|---|
| **АТ 28 С** | 1040 | 750 | 780 | 480 | 440 | 460 | 360 | 690 | 80 | 125 | ½″ | 117 |
| **АТ 35 С** | 1040 | 750 | 780 | 480 | 440 | 510 | 410 | 440 | 80 | 125 | ½″ | 125 |
| **АТ 45 С** | 1040 | 750 | 780 | 580 | 540 | 570 | 470 | 500 | 100 | 100 | ½″ | 140 |
| **АТ 55 С** | 1040 | 750 | 780 | 580 | 540 | 700 | 600 | 630 | 130 | 130 | ½″ | 165 |
| **АТ 75 С** | 1120 | 750 | 780 | 580 | 540 | 825 | 725 | 755 | 130 | 130 | ¾″ | 180 |
| **АТ 95 С** | 1120 | 750 | 780 | 580 | 540 | 825 | 1020 | 1050 | 130 | 130 | ¾″ | 260 |

## Газовые воздухонагреватели ATV с осевым вентилятором и вертикальной струей (дестратификаторы)



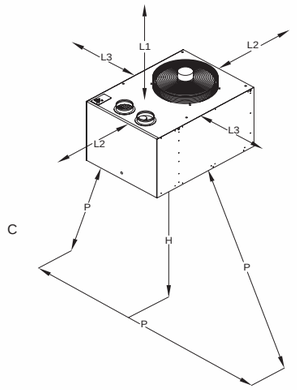


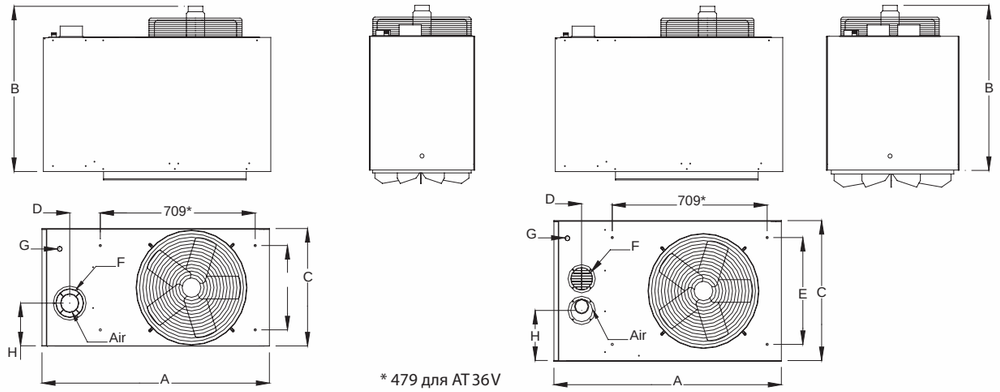


* 479 для АТ 36V

## Рабочие характеристики

| Модель | Тепловая мощность | | КПД, % | Частота вращения вентилятора, об/мин | Уровень звука, дБ(А) | Расход воздуха | | Расход газа | | Электрическая мощность, ВА |
|---|---|---|---|---|---|---|---|---|---|---|
| | Номинальная, кВТ | Полезная, кВТ | | | | При 15 °С м³/ч | При 50 °С м³/ч | Природный газ G20, м³/ч | Пропан G31, м³/ч | |
| **АТ 36 V** | 35 | 31,5 | >91 | 900 | 41 | 2900 | 3250 | 3,70 | 2,73 | 320 |
| **АТ 45 V** | 45 | 40,5 | >91 | 900 | 46 | 4000 | 4450 | 4,76 | 4,76 | 500 |
| **АТ 55 V** | 55 | 50,0 | >91 | 900 | 51 | 4900 | 5400 | 5,82 | 4,30 | 500 |

Параметры питающей сети 230 В/50 Гц

## Высота монтажа (м)

Воздухонагреватели ATV крепятся через отверстия в верхней части корпуса с помощью 4 болтов М8. Подача воздуха осуществляется в вертикальном направлении к полу.

Необходимо соблюдать минимальные и максимальные высоты размещения. Для достижения лучших результатов рекомендуем придерживаться монтажных расстояний, приводимых в таблице.

| | | A | A1 | A2 | B |
|---|---|---|---|---|---|
| **L1 (мин.)** | m | 0,45 | 0,45 | 0,50 | 0,60 |
| **L2 (мин.)** | m | 1 | 1 | 1 | 1 |
| **L3 (мин.)** | m | 1 | 1 | 1 | 1 |
| **H: высота (мин./макс.)** | m | 4/6 | 5/10 | 6/12 | 6/12 |

## Габаритные размеры (мм)

| Модель | A | B | C | D | E | H | Ø F | Ø возд. | Ø газ | Масса, кг |
|---|---|---|---|---|---|---|---|---|---|---|
| **AT 36 V** | 810 | 820 | 510 | 134,5 | 430 | 185 | 80/125 | | 1/2" | 90 |
| **AT 45 V** | 1040 | 820 | 570 | 134,5 | 490 | 230 | 100 | 100 | 1/2" | 105 |
| **AT 55 V** | 1040 | 840 | 700 | 134,5 | 610 | 280 | 130 | 130 | 1/2" | 127 |
| **AT 75 V** | 1120 | 840 | 825 | 149,5 | 730 | 365 | 130 | 130 | 3/4" | 145 |
| **AT 95 V** | 1120 | 840 | 1075 | 150,0 | - | 455 | 130 | 130 | 3/4" | 185 |

# Способы крепления нагревателей на стене

## Консоль с настраиваемым наклоном

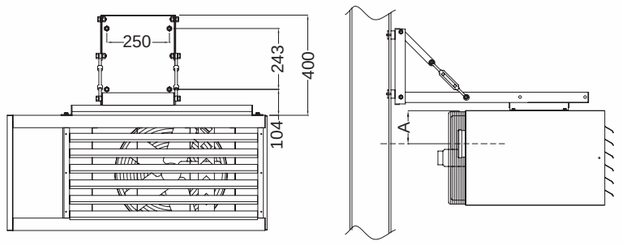


| (мм) | AT 16 | | AT 20 | | AT 28 | |
|---|---|---|---|---|---|---|
| Отвод отработанных газов | B22 | C32 | B22 | C32 | B22 | C32 |
| A | 160 | 160 | 160 | 160 | 160 | 160 |
| B | 115 | 125 | 115 | 125 | 115 | 125 |
| C | 279 | 279 | 394 | 394 | 394 | 394 |

Название в каталоге: CORAT

## Фиксация на стену с консолями IPN

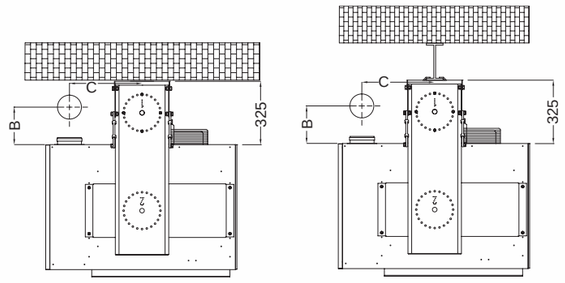


| (мм) | AT 35 | | AT 45 | | AT 55 | |
|---|---|---|---|---|---|---|
| Отвод отработанных газов | B22 | C32 | B22 | C32 | B22 | C32 |
| A | 185 | 185 | 200 | 250 | 250 | 250 |
| B | 115 | 125 | 190 | 135 | 135 | 205 |
| C | 394 | 394 | 394 | 394 | 394 | 394 |

Название в каталоге: KIPN

## Консоль на стену

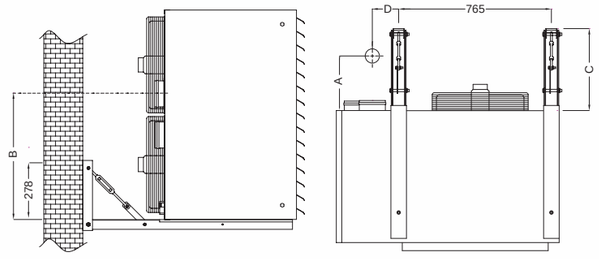


| (мм) | AT 75 | | AT 95 | |
|---|---|---|---|---|
| Отвод отработанных газов | B22 | C32 | B22 | C32 |
| A | 135 | 205 | 135 | 205 |
| B | 460 | 460 | 645 | 645 |
| C | 510 | 510 | 510 | 510 |
| D | 120 | 120 | 135 | 135 |

Название в каталоге: COAT, предназначен для крепления моделей ATH75/95 на стену





## Настраиваемая консоль на стену для радиальных АТС

Данная консоль не приспособлена для крепления воздухонагревателя с воздушным клапаном и фильтром.

Проверьте прочность несущей стены!

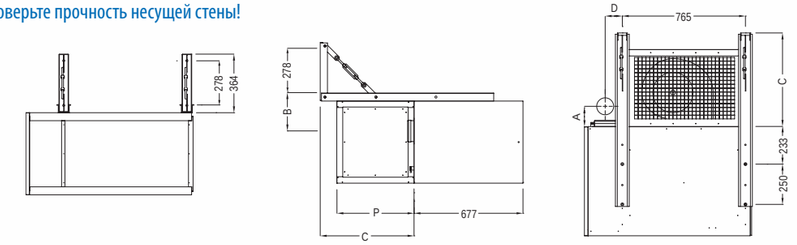


| (мм) Отвод отработанных газов название | AT 28 C | | AT 35 C | | AT 45 C | | AT 55 C | | AT 75 C | |
|---|---|---|---|---|---|---|---|---|---|---|
| | B22 COAT | C32 COAT | B22 COAT | C32 COAT | B22 COAT | C32 COAT | B22 COAT | C32 COAT | B22 COAT | C32 COAT |
| A | 115 | 125 | 115 | 125 | 125 | 190 | 135 | 205 | 135 | 205 |
| B | 205 | 205 | 230 | 230 | 245 | 245 | 295 | 295 | 410 | 410 |
| C | 585 | 585 | 585 | 585 | 585 | 585 | 585 | 585 | 585 | 585 |
| D | 105 | 105 | 105 | 105 | 105 | 105 | 105 | 105 | 135 | 135 |
| P | 480 | 480 | 480 | 480 | 580 | 580 | 580 | 580 | 580 | 580 |

# Подключение дымоходов

## Горизонтальный концентрический дымоход для воздухонагревателей АТС и АТН

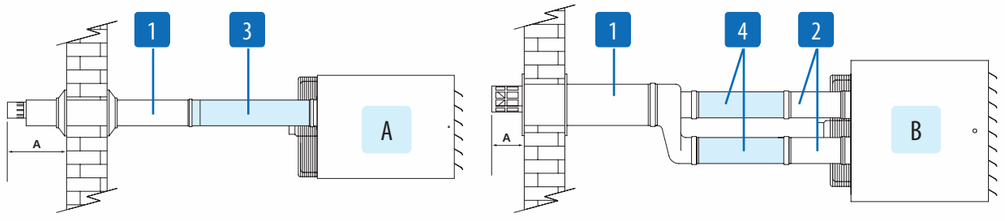


1 - концентрический дымоход
2 - трубы всасывания и отвода
3 - секция для концентрического дымохода
4 - трубы всасывания и отвода

| Горизонтальный концентрический дымоход КС 12 | | АТН 16-35 АТС 28 и АТС 35 A | АТН 45 АТС 45 B | АТН 55-95 АТС 55-95 B |
|---|---|---|---|---|
| Длина дымохода (+ переходного элемента) | | 820 мм | 780 мм (+250 мм) | 940 мм (+250 мм) |
| Длина наружной части дымохода над коньком, минимальная | | мин. 200 мм | 180 мм | 190 мм |
| Диаметр внешний (забора воздуха) | | 125 мм | 150 мм | 200 мм |
| Общая длина отвода продуктов сгорания, максимальная | | 6 м | 8 м | 8 м |
| Марка дымохода | | 1 | 1 + 2 | 1 + 2 |
| | Для осевого АТ | КС 1280 | КС 12100 | КС 12130 |
| | Для радиального АТ | КС 1280 + LC 80050 | КС 12100 + LE 100050 | КС 12130 + LE 130050 |

Концентрический дымоход можно удлинить при помощи секций и труб для всасывания и отвода в пределах общей разрешенной длины

| | | | | |
|---|---|---|---|---|
| Диаметр секции для концентрического дымохода 3 | | 125/80 мм | - | - |
| Максимальная длина секции | | 5м | - | - |
| Марка секции | 500 мм | LC 80050 | - | - |
| | 1000 мм | LC 80100 | - | - |
| Марка колена | 45° | CC 8045 | - | - |
| | 90° | CC 8090 | - | - |

| | | | | |
|---|---|---|---|---|
| Диаметр трубы отвода дыма 4 | | - | 100 мм | 130 мм |
| Максимальная длина трубы отвода дыма | | - | 5 м | 5 м |
| Диаметр трубы всасывания воздуха 4 | | - | 100 мм | 130 мм |
| Максимальная длина трубы всасывания воздуха | | - | 5 м | 5 м |
| Марка труб | 500 мм | - | LE 100050 | LE 130050 |
| | 1000 мм | - | LE 100100 | LE 130100 |
| Марка колена | 45 °C | - | LE 10045 | CE 13045 |
| | 90 °C | - | LE 10090 | CE 13090 |

## Внимание

Стыки частей должны быть жесткие и герметичные. Отдельные части дымоходов должны иметь диаметр не меньше диаметра на выходе из прибора (используйте только компоненты, предназначенные для данного конкретного прибора). Каждое колено 90° или 45° сокращает общую длину отвода продуктов сгорания на 1 м. Дымоходы должны быть хорошо уплотнены на стыках отдельных частей, для упрощения монтажа возможно использование смазки, которая не повредит прокладкам, например, мыльного раствора.

## Вертикальный концентрический дымоход для воздухонагревателей ATC и ATH

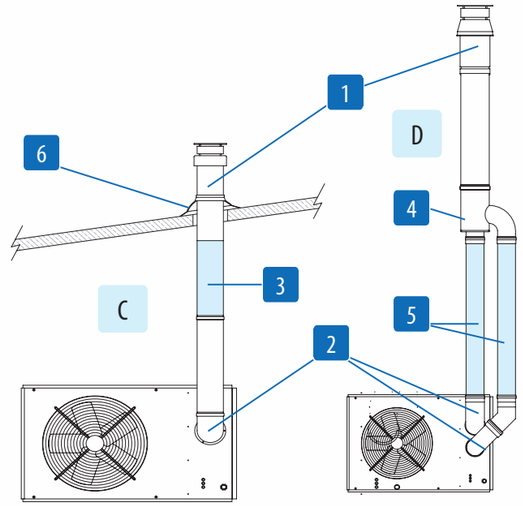


0 - слив конденсатора
1 - концентрический дымоход
2 - колено 90°
3 - секция для концентрического дымохода
4 - переходный элемент
5 - трубы всасывания и отвода
6 - уплотнительное кольцо

| Вертикальный концентрический дымоход КС32 | | ATH 16-35 ATC 28 и ATC 35 C | ATH 45 ATC 45 D | ATH 55-95 ATC 55-95 D |
|---|---|---|---|---|
| Длина дымохода (+ переходного элемента) | | 1 195 мм | 1 360 мм (+250 мм) | 1 850 мм (+250 мм) |
| Длина наружной части дымохода над коньком, минимальная | | 250 мм | 545 мм | 985 мм |
| Диаметр внешний (забора воздуха) | | 125 мм | 150 мм | 200 мм |
| Общая длина отвода продуктов сгорания, максимальная | | 6 м | 8 м | 8 м |
| Марка дымохода | | 1 + 2 | 1 + 2 + 4 | 1 + 2 + 4 |
| | Для осевого AT | KC 3280 | KC32100 | KC 32130 |

Концентрический дымоход можно удлинить при помощи секций и труб для всасывания и отвода в пределах общей разрешенной длины



| | | | | |
|---|---|---|---|---|
| Диаметр секции для концентрического дымохода 3 | | 125/80 мм | - | - |
| Максимальная длина секции | | 5м | - | - |
| Марка секции | 500 мм | LC 80050 | - | - |
| | 1000 мм | LC 80100 | - | - |
| Марка колена | 45° | CC 8045 | - | - |
| | 90° | CC 8090 | - | - |

| | | | | |
|---|---|---|---|---|
| Диаметр трубы отвода дыма 5 | | - | 100 мм | 130 мм |
| Максимальная длина трубы отвода дыма | | - | 7 м | 7 м |
| Диаметр трубы всасывания воздуха 5 | | - | 100 мм | 130 мм |
| Максимальная длина трубы всасывания воздуха | | - | 7 м | 7 м |
| Марка труб | 500 мм | - | LE 100050 | LE 130050 |
| | 1000 мм | - | LE 100100 | LE 130100 |
| Марка колена | 45 °C | - | LE 10045 | CE 13045 |
| | 90 °C | - | LE 10090 | CE 13090 |

## Внимание

Стыки частей должны быть жесткие и герметичные. Отдельные части дымоходов должны иметь диаметр не меньше диаметра на выходе из прибора (используйте только компоненты, предназначенные для данного конкретного прибора). Каждое колено 90° или 45° сокращает общую длину отвода продуктов сгорания на 1 м. Дымоходы должны быть хорошо уплотнены на стыках отдельных частей, для упрощения монтажа возможно использование смазки, которая не повредит прокладкам, например, мыльного раствора.

## Вертикальный концентрический дымоход для воздухонагревателей ATV

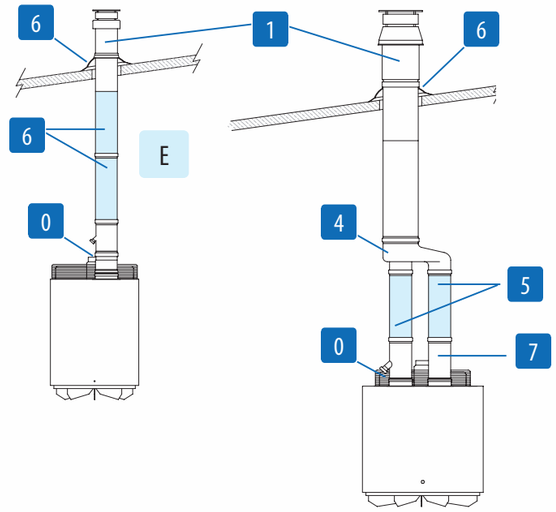


0 - слив конденсатора
1 - концентрический дымоход
4 - переходный элемент
5 - трубы всасывания и отвода
6 - уплотнительное кольцо
7 - трубы всасывания и отвода 250 мм

| Вертикальный концентрический дымоход КС32 | | ATV 36 E | ATV 45 F | ATV 55-95 F |
|---|---|---|---|---|
| Длина дымохода (+ переходного элемента) | | 1 195 мм | 1 360 мм (+250 мм) | 1 850 мм |
| Длина наружной части дымохода над коньком, минимальная | | 250 мм | 545 мм | 985 мм |
| Диаметр внешний (забора воздуха) | | 125 мм | 150 мм | 200 мм |
| Общая длина отвода продуктов сгорания, максимальная | | 6 м | 8 м | 8 м |
| Марка дымохода | | 1 + 7 | 1 + 7 + 4 | 1 + 7 + 4 |
| | | KC 3280 V | KC32100 V | KC 32130 V |

Концентрический дымоход можно удлинить при помощи секций и труб для всасывания и отвода в пределах общей разрешенной длины

| | | | | |
|---|---|---|---|---|
| Диаметр секции для концентрического дымохода 3 | | 125/80 мм | - | - |
| Максимальная длина секции | | 5м | - | - |
| Марка секции | 500 мм | LC 80050 | - | - |
| | 1000 мм | LC 80100 | - | - |
| Марка колена | 45° | - | - | - |
| | 90° | - | - | - |

| | | | | |
|---|---|---|---|---|
| Диаметр трубы отвода дыма 5 | | - | 100 мм | 130 мм |
| Максимальная длина трубы отвода дыма | | - | 7 м | 7 м |
| Диаметр трубы всасывания воздуха 5 | | - | 100 мм | 130 мм |
| Максимальная длина трубы всасывания воздуха | | - | 7 м | 7 м |
| Марка труб | 500 мм | - | LE 100050 | LE 130050 |
| | 1000 мм | - | LE 100100 | LE 130100 |
| Марка колена | 45 °C | - | LE 10045 | CE 13045 |
| | 90 °C | - | LE 10090 | CE 13090 |

## Внимание

Стыки частей должны быть жесткие и герметичные. Отдельные части дымоходов должны иметь диаметр не меньше диаметра на выходе из прибора (используйте только компоненты, предназначенные для данного конкретного прибора). Каждое колено 90° или 45° сокращает общую длину отвода продуктов сгорания на 1 м. Дымоходы должны быть хорошо уплотнены на стыках отдельных частей, для упрощения монтажа возможно использование смазки, которая не повредит прокладкам, например, мыльного раствора.

## Вертикальный дымоход

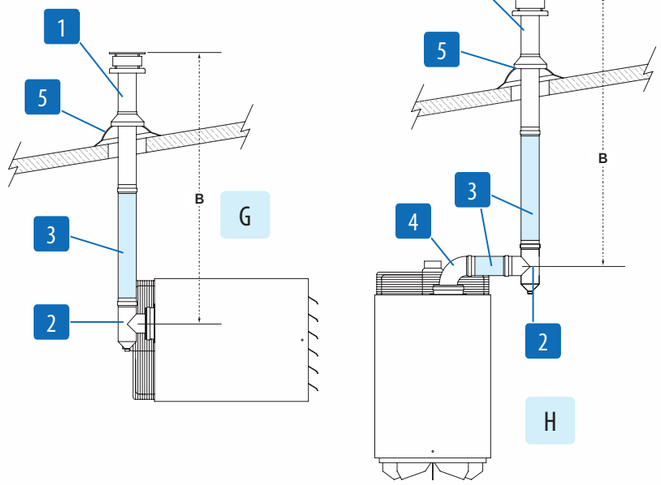





1 - вертикальный дымоход
2 - Т-деталь со сливом конденсата
3 - трубы отвода дыма
4 - колено 90°
5 - уплотнительное кольцо

| Вертикальный концентрический дымоход КС32 | | 16-35 | 45 | 55-95 |
|---|---|---|---|---|
| Длина дымохода (B) | | 2150 мм | 2150 мм | 2150 мм |
| Длина наружней части дымохода над коньком, минимальная (A) | | 400 мм | 400 мм | 985 мм |
| Диаметр дымохода | | 80 мм | 100 мм | 130 мм |
| Общая длина отвода продуктов сгорания, максимальная | | 8 м | 8 м | 8 м |
| Марка дымохода для АТН и АТС 1 + 2 + 3 (1 длина 1 м) | G | KB 2280 V | KB 22100 V | KB 22130 |
| Марка дымохода для АТН и АТС 1 + 2 + 3 + 4 (1 длина 1 м +0,5м) | H | KB 2280 V | - | KB 22130V |

Концентрический дымоход можно удлинить при помощи секций и труб для всасывания и отвода в пределах общей разрешенной длины





| | | | | |
|---|---|---|---|---|
| Диаметр трубы отвода дыма 3 | | 80 мм | 100 мм | 130 мм |
| Максимальная длина трубы отвода дыма | | 5,5 м | 5,5 м | 5,5м |
| Марка трубы | 500 мм | LE 80050 | LE 100050 | LE 130050 |
| | 1000 мм | LE 80100 | LE 100100 | LE 130100 |
| Марка колена | 45° | CE 8045 | CE 10045 | CE 13045 |

* Внешняя часть вертикального дымохода должна быть выше самого высокого конька крыши на 40 см в пределах общей длины отвода продуктов сгорания 8 м

## Внимание

Стыки частей должны быть жесткие и герметичные. Отдельные части дымоходов должны иметь диаметр не меньше диаметра на выходе из прибора (используйте только компоненты, предназначенные для данного конкретного прибора). Каждое колено 90° или 45° сокращает общую длину отвода продуктов сгорания на 1 м. Дымоходы должны быть хорошо уплотнены на стыках отдельных частей, для упрощения монтажа возможно использование смазки, которая не повредит прокладкам, например, мыльного раствора.

## Устройства управления и регулирования

Газовые воздухонагреватели оснащены пилотным проводом, позволяющим полностью управлять работой прибора в соответствии с настройками системы регулирования, включать принудительную вентиляцию или осуществлять дистанционный перезапуск прибора. Имеется возможность подключения до 8 аппаратов, управляемых одним пилотным проводом.



### TFP1

Термостат отопл./выкл., дистанционный перезапуск, датчик пилотного провода.



### TFP2

Термостат с программированием по часам и дням, отопл./выкл./вентиляция, с датчиком пилотного провода.



### TFP3

Термостат с часами, отопл./выкл./вентиляция, внешний датчик, устанавливающийся на расстоянии до 25 м, кабель 1,5 мм$^2$.

Компактные термостаты имеющиеся в свободной продаже не предназначены для управления воздухонагревателями напрямую. Необходимо использовать блок управления REG110 для подключения классического комнатного термостата.

### REG110



Блок управления без термостата с включателем отопл./выкл./вентиляция, перезапуск горелки, индикаторы работы, кабель 4 м с коннектором (предназначается для классического комнатного термостата на выбор клиенту).

### TFP4



Рубильник, позволяющий электрически изолировать аппарат для проведения работ по обслуживанию не установлен.

**Внимание:** 1 термостат (TFP1, TFP2 или TFP3) для 8-ми аппаратов максимально.

## Схема подключения газовых воздухонагревателей, управляемых пилотным проводом

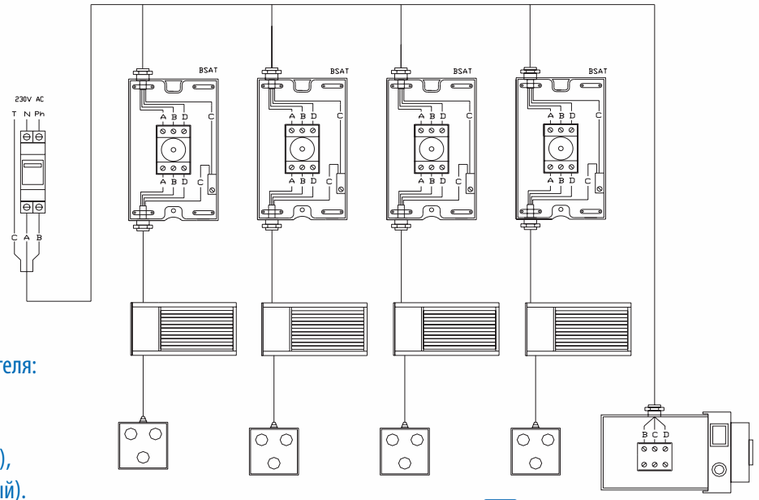


Подключение воздухонагревателя:
A - Нулевой провод (синий),
B – Фаза (коричневый),
D – Пилотный провод (черный),
C – Заземление (зелено-желтый).

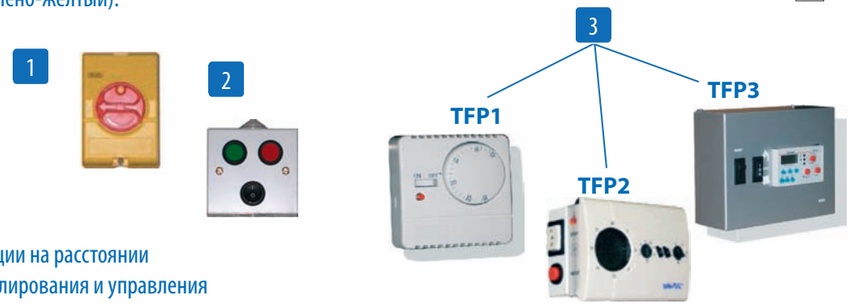


1 – Рубильник
2 – Блок сигнализации на расстоянии
3 – Устройства регулирования и управления

- Возможность подключения до 8-ми аппаратов, управляемых одним пилотным проводом.
- Газовые воздухонагреватели оснащены пилотным проводом, позволяющим полностью управлять работой прибора в соответствии с настройками системы регулирования, включать принудительную вентиляцию или осуществлять дистанционный перезапуск прибора.
- 3 модели комнатных термостатов в наличии (TFP1, TFP2, TFP3). Управление 6-ю аппаратами при использовании TFP1.
- Блок сигнализации на расстоянии не является обязательным к использованию.
- Для подключения к аналоговой системе регулирования применяется устройство, которое трансформирует сигнал для пилотного провода. Устройство имеет переключатель отопление/выключено/принудительная вентиляция и кнопку RESET, служащую для дистанционного перезапуска воздухонагревателя.
- Электрическое подключение воздухонагревателей должно соответствовать действующим нормам и правилам.
- Входной сигнал «фаза» должен быть подведен в устройство из фазы питания воздухонагревателей.
- После выключения воздухонагревателя сигналом регулирования вентилятор работает до охлаждения теплообменника.

**Никогда не выключайте электропитание воздухонагревателя перед полной остановкой вентилятора. Недостаточное охлаждение теплообменника может привести к его повреждению.**

***Примечание:*** *При управлении воздухонагревателем посредством пилотного провода воздухонагреватель должен быть постоянно подключен к питающему напряжению.*



## Управление воздухонагревателями с пилотным проводом

### Принципиальная схема управления воздухонагревателями с пилотным проводом:

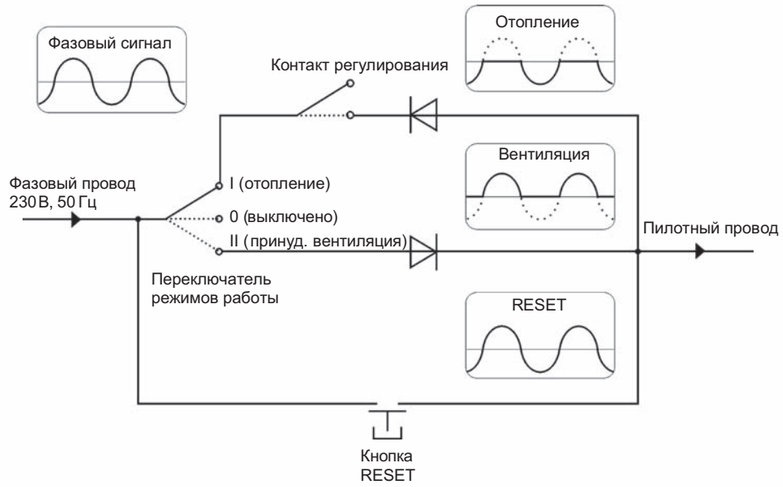


### Режимы воздухонагревателя и соответствующие сигналы, поступающие на пилотный провод:

| Режимы воздухонагревателя | Сигналы, приходящие на пилотный провод |
|---|---|
| Выключение | Отсутствие сигнала |
| Отопление | Выпрямленный фазовый сигнал – отрицательные полуволны |
| Принудительная вентиляция | Выпрямленный фазовый сигнал – положительные полуволны |
| Перезапуск | Фазовый сигнал |

*Регулирование воздухонагревателем имеет переключатель режима работы (отопление/выключение/принудительная вентиляция) и красную кнопку RESET, служащую для перезапуска воздухонагревателя.*

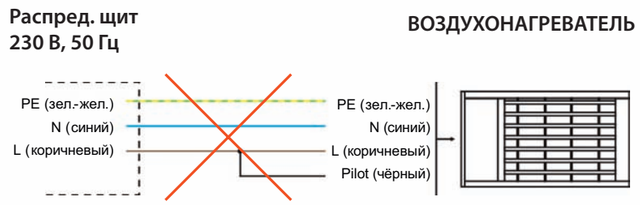


### Внимание:

Никогда не запитывайте фазу прямо на пилотный провод. Электропитание пилотного провода должно отвечать требованиям данной инструкции.

***Примечание:*** *Если воздухонагреватель находится в состоянии неисправности, перед нажатием кнопки перезапуска (RESET) необходимо систему регулирования переключить в позицию «отопление», которая должна подавать сигнал к отоплению.*

## Схема подключения газовых воздухонагревателей, управляемых индивидуальным термостатом

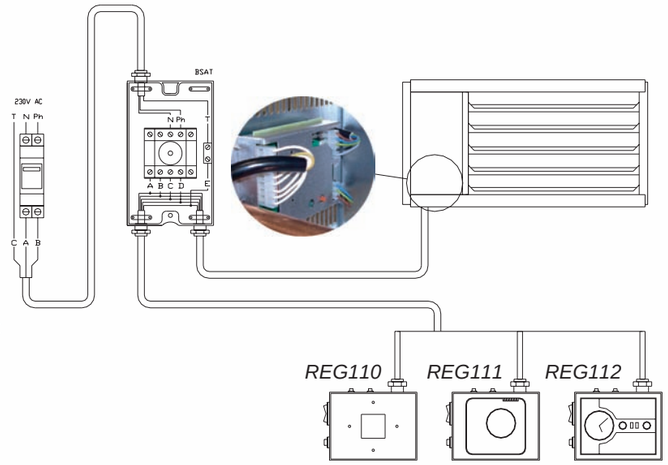


**Подключение воздухонагревателя:**
A - Нулевой провод (синий),
B – Фаза (коричневый),
D – Пилотный провод (черный),
C – Заземление (зелено-желтый).



### Модель REG110

Блок управления без термостата: включение и выключение отопления вентилятора, перезапуск горелки, индикаторы работы, кабель 4 м с коннектором, предназначенным для подключения к классическому комнатному термостату.



### Модель REG111

Блок управления REG 110+

термостат, перезапуск горелки, индикаторы работы.



### Модель REG112

Блок управления REG 110+

термостат с программированием по дням и часам, перезапуск грелки, индикаторы работы.

- комнатные термостаты в свободной продаже не предназначены для управления воздухонагревателями Yahtec напрямую. Необходимо использовать блок управления REG110 для подключения классического ком натного термостата.
- REG111, REG112 представляют собой блок управления REG110 с подключенными термостатами TFP1,TFP2
- подробную схему подключения системы REG смотреть в инструкции по подключению «REG110, REG111, REG112»

**При индивидуальном управлении возможно подключение только одного аппарата.**



## Газовые темные инфракрасные обогреватели Condor



### Описание

Газовые инфракрасные обогреватели являются одной из самых энергосберегающих технологий отопления различного рода помещений.
**Применение:** наиболее эффективны в помещениях с высокими потолками и большими строительными объемами, в таких, как цеховые помещения, склады, терминалы, ангары, депо, оранжереи, крытые стадионы, вокзалы, торговые и выставочные комплексы, а также на сельскохозяйственных объектах и т.п.
**Внимание:** интенсивность инфракрасного излучения создаваемого обогревателями Condor на рабочих местах, должна соттветствовать "Единым санитарно-эпидемиологическим и гигиеническим требованиям к товарам, подлежащим санитарно-эпидемиологическому надзору, контролю" (п. 17.1 Раздела 17 Глава II), а также таблицам 9.2.1-9.2.3, приложения 7.1 к Разделу 7 Главы II.
Газовый темный инфракрасный обогреватель Condor состоит из блока горелки, вытяжного вентилятора, излучающих труб (стальных с алюминиевым покрытием), рефлектора (отражателя). Блок горелки включает в себя: 2 атмосферных горелки, газовый блок с двойной защитой, прессостат воздуха, автоматическое зажигание и регулирование горелки, электрод розжига и детектор ионизации.

### Особенности и преимущества новых газовых темных инфракрасных обогревателей Condor

- равномерное распределение тепла по всему обогревателю (в правой и левой частях) благодаря двум горелкам, располагающихся в центре аппарата
- большее количество труб с меньшим диаметром обеспечивают дополнительно 25% излучения по срав нению с традиционными инфракрасными обогревателями
- благодаря меньшему объему камеры сгорания (меньший диаметр труб) пламя имеет большую скорость и длину, что обеспечивает однородность тепла по всей трубе и меньший выброс NOx
- потери излучения значительно сокращены благодаря тому, что дефлекторы закрыты с двух сторон.
- поставляется готовый к монтажу, на стандартных паллетах
- трубы изготовлены из стали с алюминиевым покрытием внутри и снаружи
- атмосферная горелка
- стандартный диаметр подключения дымоходов: диаметр 80 мм для моделей 12,24,36 кВт и диаметр 100 мм для модели 50 кВт



# Газовые темные инфракрасные обогреватели Condor

## Преимущества инфракрасных систем отопления:

- концентрация тепла у пола (отражатель направляет излучения труб вниз, концентрируя тепло на том участке, где требуется отопление)
- возможность отопления как всей площади, так и отдельных зон или рабочих мест
- отсутствие сквозняков
- снижение перепадов температуры по высоте
- возможность работы в комфортных температурных условиях, автоматическое обеспечение заданных температурных режимов и их смена
- отсутствие витающей пыли (т.к. нет движения воздуха)
- более здоровая рабочая атмосфера (благодаря отсутствию витающей пыли)
- отсутствие шума в помещении
- сниженная тепловая инерция оборудования
- сниженное потребление энергоносителей
- нет потребности в котельной, простота обслуживания
- минимум техобслуживания
- возможность перейти к принципу обогрева, при котором достигается снижение необходимой мощности для отопления, а следовательно, и стоимость затрат на отопление

## Децентрализованные (локальные) системы отопления

КПД децентрализованных (локальных) систем отопления на 30-40% выше, чем у традиционных. По сравнению с потреблением теплоносителя (горячей воды или пара) затраты на отопление в сезон уменьшаются в 3-5 раз.

Системы не нуждаются в зданиях котельных, теплотрассах и громоздких дымовых трубах, тем самым исключая затраты на их строительство, эксплуатацию и ремонт.

**Внедрение данного энергосберегающего оборудования на предприятии позволит:**

- уйти от потребления дорогостоящего теплоносителя (центральных и общезаводстких котельных) к локальным (автономным) системам отопления, которые являются более совершенными и эффективными благодаря своим современным инновационным технологиям
- отсутствие теплоносителя в системе устраняет возможность размораживания
- отсутствие теплоцентров, теплотрасс, радиаторов исключает теплопотери
- безинерционность обеспечивает быстрый выход на температурный режим
- короткие сроки монтажа, возможность поэтапного ввода системы в эксплуатацию
- использовать экологически чистое и более дешевое топливо – природный газ
- обеспечить необходимый для производства режим отопления (перевод системы на минимальный температурный режим в нерабочее время)
- повысить производительность труда и качество выпускаемой продукции
- снизить затраты за отопление в сезон и накладные расходы
- снизить себестоимость продукции



# Параметры газовых инфракрасных обогревателей Condor

| Тип | | | TRP12 | TRP24 | TRP36 | TRP50 |
|---|---|---|---|---|---|---|
| Номинальная мощность | | кВт | 10,5 | 21,0 | 32,5 | 45,0 |
| Полезная мощность | | кВт | 9,3 | 18,6 | 28,8 | 40,0 |
| Потребление газа 15 °C | G20 | м³/ч | 1,11 | 2,22 | 3,44 | 4,76 |
| | G25 | м³/ч | 1,23 | 2,46 | 3,80 | 5,26 |
| | G31 | м³/ч | 0,82 | 1,64 | 2,54 | 3,52 |
| Подключение газа | | | 3/4" | | | |
| Питающее напряжение | | | Однофазное 230 В/50 Гц, кабель с 3 проводами | | | |
| Предохранитель | | | 2А – 5 x 20 | | | |
| Электрическая мощность | | ВА | 120 | 120 | 120 | 120 |
| Ток | | А | 2 | 2 | 2 | 2 |
| Защита | | | Ip40 | | | |

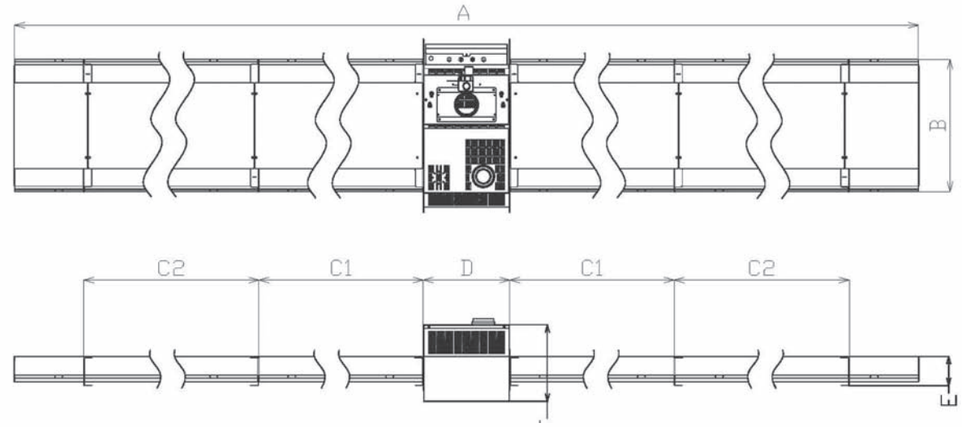


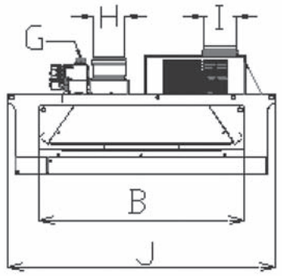


| | TRP12 | TRP24 | TRP36 | TRP50 |
|---|---|---|---|---|
| A | 3360 | 6360 | 7800 | 7800 |
| B | 538 | 538 | 678 | 818 |
| C1 | 1931 | 1931 | 1420 | 1420 |
| C2 | - | - | 1420 | 1420 |
| D | 352 | 352 | 352 | 352 |
| E | 118 | 118 | 118 | 118 |
| F | 312 | 312 | 312 | 312 |
| G | 3/4" | 3/4" | 3/4" | 3/4" |
| H | 80 | 80 | 80 | 130 |
| I | 80 | 80 | 80 | 130 |
| J | 704 | 704 | 844 | 984 |

# Газовые темные инфракрасные обогреватели Condor

При установке аппаратов необходимо соблюдать следующие монтажные расстояния:

- Минимальная/максимальная высота установки:

  TRP 12: от 3 м до 4 м

  TRP 24: от 4 м до 6 м

  TRP 36: от 5 м до 8 м

  TRP 50: от 6 м до 10 м

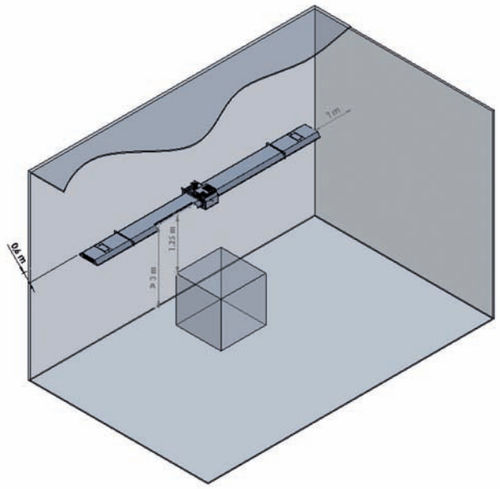


- Минимальные расстояния от воспламеняющихся материалов.
- Максимальный наклон 30°

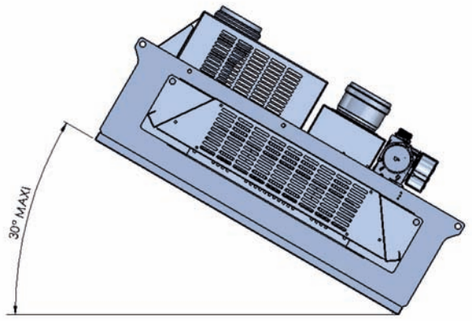


# Типы дымоходов

**Тип B22**

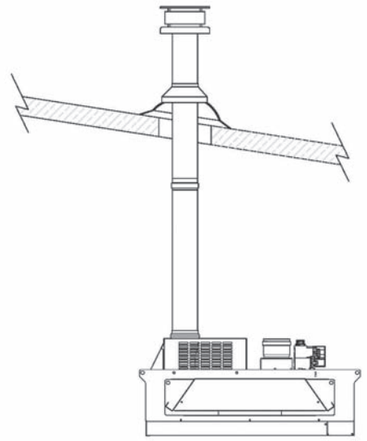

При использовании вертикального дымохода типа B22 воздух для горения подается прямо изнутри отапливаемого помещения, а продукты сгорания отводятся вертикальным дымоходом через крышу наружу.

**Тип C12**

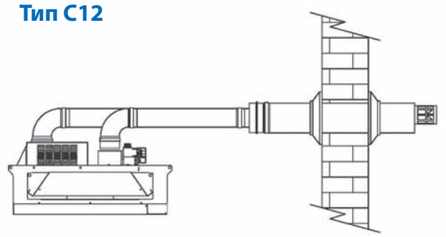

Горизонтальный концентрический дымоход тип C12 и вертикальный концентрический дымоход тип C32.

Подвод воздуха для горения и отвод продуктов сгорания газа осуществляется горизонтальным концентрическим дымоходом между внутренней и наружной средой

**Тип C32**

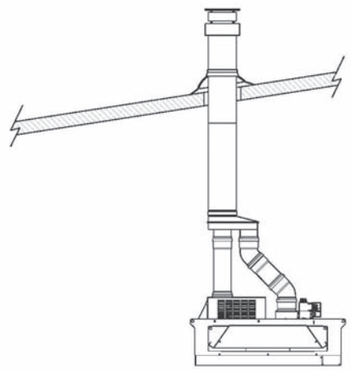

# Завесы с газовым источником тепла

Промышленные завесы «Тепломаш» с газовым источником тепла предназначены для защиты ворот в ангарах, складах, депо и других промышленных помещениях, где есть газ, но отсутствует водяная отопительная система или ее мощность недостаточна для снабжения теплом завес.

В газовых завесах «Тепломаш» использованы теплообменники непрямого нагрева воздуха, что принципиально важно для помещений с недостаточным уровнем вентиляции.

Завесы оснащены специальным вытяжным вентилятором для вывода продуктов сгорания непосредственно наружу и через дымоход. КПД горелочного узла не ниже 90%.



| Модель завесы | YAC-SP 60 (КЭВ-75П703G) | YAC-SP 95 (КЭВ-100П704G) |
|---|---|---|
| Параметры питающей сети, В/Гц | 380/50 | 380/50 |
| Номинальная/полезная мощность, кВт | 60/54,6 | 95/86,4 |
| Расход воздуха, м³/ч | 10000 | 13500 |
| Марка газа | G20 | G20 |
| Давление газа, мбар | 20 | 20 |
| Расход газа, м³/ч | 6,4 | 10 |
| Скорость воздуха на выходе из сопла, м/с | 12 | 12 |
| Эффективная длина струи*, м | 7 | 7 |
| Подогрев воздуха, °С | 17 | 19 |
| Габаритные размеры с кронштейном, мм | 920x1010x1500 | 962x1045x2112 |
| Вес с кронштейном, кг | 230 | 307 |
| Максимальный ток, А | 3,2 | 4,5 |
| Потребляемая мощность двигателей, Вт | 1360 | 1990 |
| Звуковое давление на расстоянии 5 м, дБ(А) | 66 | 67 |

* Эффективная длина струи служит для ориентировочного выбора завес. Она характерна только для мягких условий: наружная температура не ниже 0 °С и ветер до 1 м/с. Для более жестких условий «эффективная длина» может стать короче в 1,5-2,5 раза.



# Завесы с газовым источником тепла

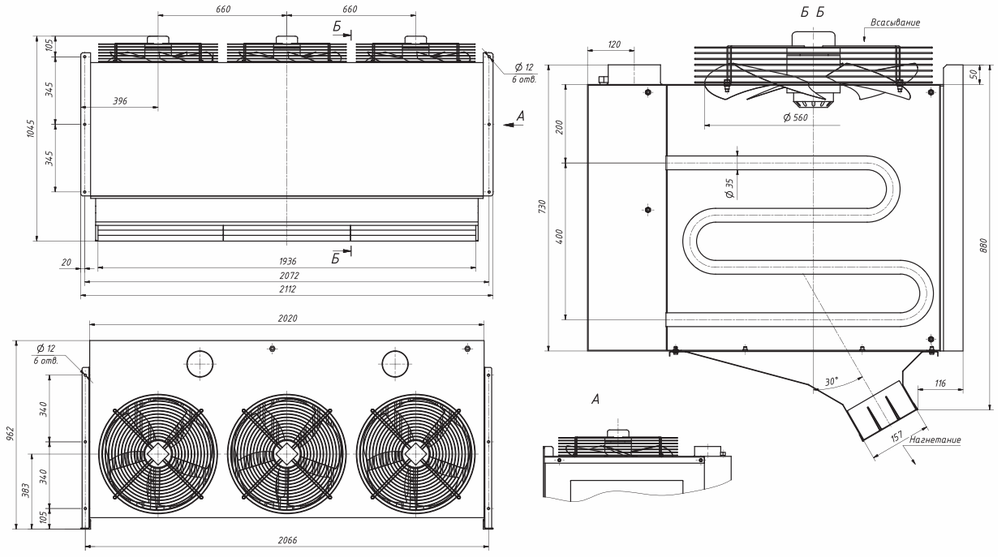

# Генератор теплого воздуха Aquitaine







## Описание

Высокоэффективный генератор горячего воздуха напольного типа для прямой подачи горячего воздуха или для подключения воздуховодов. Укомплектован жидкотопливной или газовой горелкой. 15 моделей мощностью в диапазоне от 65 до 1017 кВт.

Расход воздуха: от 6000 до 61000 м³/ч
Исполнение: горизонтальное/вертикальное, внутреннее/наружное.
Предназначен для отопления промышленных помещений, спортзалов, вокзалов и т.д

## Стандартная комплектация

- термостат вентилятора
- панель управления на которой находятся индикаторы: работа горелки, отказ горелки, «устройство под напряжением
- визуальный контроль пламени
- защитная сетка воздуховода
- мотор 400 В трехфазный
- мягкая манжета для подсоединения воздуховодов
- корпус из стальных листов с лакокрасочным покрытием белого цвета, изоляция 25 мм
- камера сгорания изготовлена из металла с высокой жаропрочностью
- двойной кожух начиная с модели Aquitaine 2400
- скоба для фиксации горелки на генератор (если горелка поставляется)
- камера сгорания из нержавеющей стали (модели с 2110 до 2900)
- самонесущая рама для горизонтального исполнения

## Дополнительная комплектация

- теплообменник из нержавеющей стали 430 (рекомендуется, если горелка с модуляцией)
- внешнее исполнение
- корпус из нержавеющей стали inox 304
- решетка на заборе воздуха
- вентилятор с двумя скоростями (1500-750 об/мин)
- комнатный термостат одноступенчатый
- комнатный термостат с часами
- давление 180/200 Па или 300 Па
- фильтр класса G4 с рамкой для крепления с одной или с двух сторон
- трансформатор (однофазное питание 220 В или трехфазное 400 В без нулевого провода)
- горелка «газ» 2-х ступенчатая
- горелка «газ» с модуляцией
- дистанционное управление
- пусковое реле времени (звезда/треугольник) для моторов с мощностью >7.5 кВт
- детектор дыма и т.д

## Сертификация

Генератор теплого воздуха Aquitaine соответствует европейским нормам «для газового оборудования» 90/396/CEE. n°49AQ 1369 и 1370 – Электромагнитная совместимость CEM 89/336/CEE и низкое напряжение 72/23/CEE.





# Генератор теплого воздуха Aquitaine

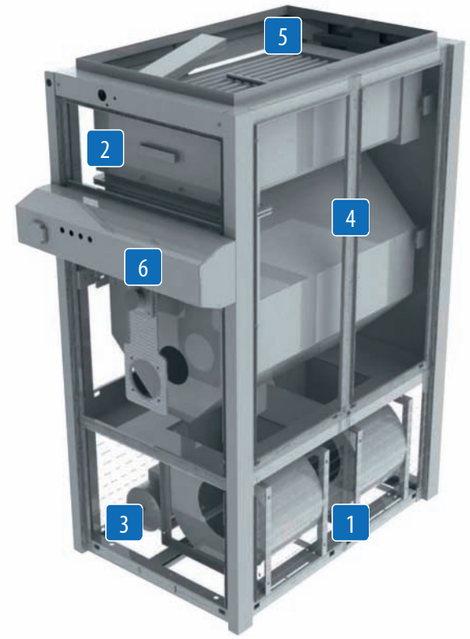


1 – Фильтрация
2 – Поддон
3 – Радиальный вентилятор
4 – Камера сгорания
5 – Теплообменник
6 – Панель управления



## Камера сгорания

В аппаратах с мощностью от 100 кВт камера сгорания изготовлена из нержавеющей стали.
При незначительных повышениях температуры, риск конденсации не может испортить камеру сгорания.

**Долгий срок службы и хорошее качество**

## Панель управления



Панель управления, встроенная в корпус аппарата, содержит индикаторы: работа горелки, отказ горелки и т.д.

**Эстетично**



## Самонесущая рама

Аппараты горизонтального исполнения установлены на самонесущей раме. Корпус с двойными стенками, толщина 50 мм (начиная с модели Aquitaine 2400).

**Герметичность и изоляция**

# Генератор теплого воздуха Aquitaine

## Рабочие характеристики

| Модель | Расход воздуха, м³/ч | Длина струи, м | Максимальная тепловая мощность | | | Минимальная тепловая мощность | | | Мощность электрического мотора, кВт | | | | | |
|---|---|---|---|---|---|---|---|---|---|---|---|---|---|---|
| | | | | | | | | | Вертикальный забор воздуха 2 стороны | | | Горизонтальный забор воздуха 1 сторона | | |
| | | | Подвед. мощность, кВт | Полезная мощность, кВт | Δt, °C | Подвед. мощность, кВт | Полезная мощность, кВт | Δt, °C | 100 Па | 200 Па [1] | 300 Па | 100 Па | 200 Па [1] | 300 Па |
| **2065** | 6000 | 21 | 84 | 76 | 38 | 72 | 65 | 32 | 1,5 | 1,5 | - | 1,5 | 1,5 | - |
| **2090** | 6900 | 25 | 113 | 100 | 43 | 83 | 75 | 32 | 1,8 | 2,2 | - | 2,2 | 3,0 | - |
| **2110** | 10000 | 29 | 144 | 128 | 38 | 111 | 99 | 29 | 1,5 | 2,2 | - | 2,2 | 2,2 | - |
| **2160** | 11500 | 33 | 194 | 175 | 45 | 142 | 128 | 33 | 1,8 | 2,2 | - | 3,0 | 3,0 | - |
| **2200** | 17000 | 38 | 258 | 232 | 40 | 193 | 174 | 30 | 4,0 | 4,0 | - | 4,0 | 5,5 | - |
| **2230** | 19000 | 42 | 290 | 260 | 41 | 212 | 190 | 29 | 5,5 | 5,5 | - | 5,5 | 7,5 | - |
| **2300** | 23000 | 51 | 387 | 348 | 45 | 258 | 232 | 30 | 5,5 | 5,5 | 7,5 | 7,5 | 9,0 | 11,0 |
| **2330** | 25000 | 55 | 422 | 380 | 45 | 277 | 250 | 29 | 7,5 | 7,5 | 9,0 | 7,5 | 9,0 | 11,0 |
| **2400** | 27500 | 40 | 515 | 464 | 50 | 310 | 280 | 30 | 7,5 | 7,5 | 9,0 | 7,5 | 9,0 | 11,0 |
| **2450** | 31000 | 45 | 577 | 522 | 50 | 320 | 290 | 28 | 9,0 | 11,0 | 11,0 | 11,0 | 11,0 | 11,0 |
| **2500** | 35000 | 51 | 644 | 580 | 49 | 386 | 348 | 29 | 11,0 | 15,0 | 15,0 | 15,0 | 15,0 | 18,5 |
| **2600** | 42200 | 51 | 773 | 696 | 49 | 450 | 406 | 28 | 11,0 | 15,0 | 15,0 | 15,0 | 15,0 | 18,5 |
| **2690** | 49000 | 60 | 889 | 800 | 48 | 515 | 464 | 28 | 18,5 | 22,0 | 22,0 | 22,0 | 30,0 [2] | 30,0 [2] |
| **2800** | 55000 | 60 | 1010 | 910 | 48 | 590 | 528 | 28 | 22 (2x1) | 22 (2x11) | 22 (2x11) | 22 (2x11) | 22 (2x11) | 22 (2x11) |
| **2900** | 61000 | 60 | 1120 | 1017 | 48 | 655 | 580 | 28 | 30 (2x15) | 30 (2x15) | 30 (2x15) | 30 (2x15) | 30 (2x15) | 30 (2x15) |

[1] Только 180 Па для Aquitaine от 2065 до 2160 моделей.
[2] Невозможно в вертикальной версии.

## Версия с модуляцией

Модуляция мощности возможна при установке на заводе горелки с модуляцией или двухступенчатой горелки в интервале:

| Полезная мощность, кВт | 2065 | 2090 | 2110 | 2160 | 2200 | 2230 | 2300 | 2330 | 2400 | 2450 | 2500 | 2600 | 2690 | 2800 | 2900 |
|---|---|---|---|---|---|---|---|---|---|---|---|---|---|---|---|
| Максимальная | 76 | 100 | 128 | 175 | 232 | 260 | 348 | 380 | 464 | 522 | 580 | 696 | 800 | 910 | 1017 |
| Минимальная | 65 | 75 | 99 | 128 | 174 | 190 | 232 | 250 | 280 | 290 | 348 | 406 | 464 | 528 | 580 |





# Генератор теплого воздуха Aquitaine

## Забор воздуха справа, вертикальная модель

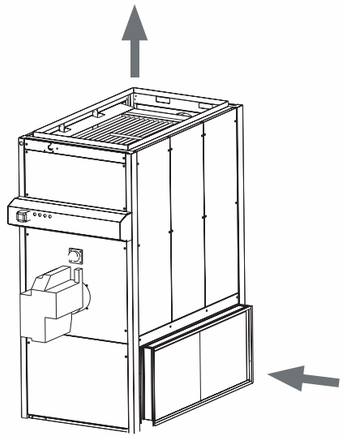

## Забор воздуха слева, вертикальная модель

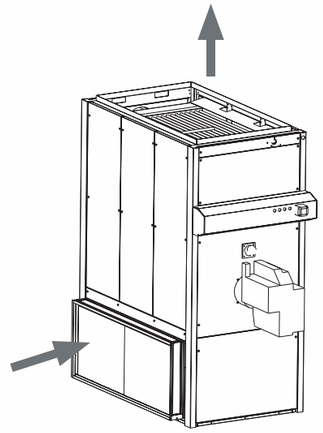

## Забор воздуха слева, горизонтальная модель

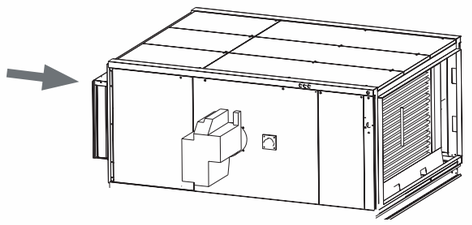

## Забор воздуха справа, горизонтальная модель

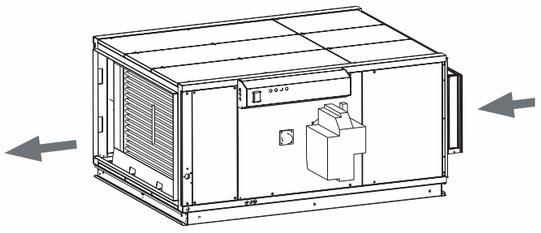

По умолчанию забор воздуха осуществляется справа.
Любое другое исполнение генератора по забору воздуха осуществляется без дополнительной оплаты.

**Внимание:** Генераторы горячего воздуха Aquitaine до модели 2330 поставляются на деревянных поддонах и могут быть сняты при помощи грузоподъемника. Для разгрузки генераторов, начиная с модели 2400, необходимо предусмотреть кран или лебедку.

# Генератор теплого воздуха Aquitaine

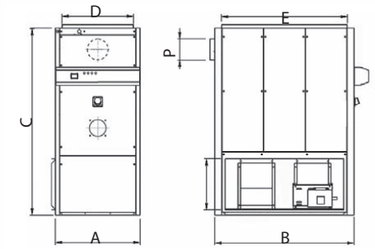


Подсоединение воздуховода на выходе воздуха: D × E

## Вертикальная версия (внутри)

| Модель | Вес, кг | A | B | C | D | E | P |
|---|---|---|---|---|---|---|---|
| **2065** | 280 | 750 | 880 | 1 850 | 600 | 600 | 175 |
| **2090** | 290 | 750 | 880 | 1 850 | 600 | 600 | 175 |
| **2110** | 400 | 870 | 1 300 | 1 940 | 717 | 1 135 | 195 |
| **2160** | 410 | 870 | 1 300 | 1 940 | 717 | 1 135 | 195 |
| **2200** | 540 | 1 000 | 1 650 | 2 200 | 844 | 1 484 | 245 |
| **2230** | 550 | 1 000 | 1 650 | 2 200 | 844 | 1 484 | 245 |
| **2300** | 700 | 1 100 | 2 000 | 2 370 | 944 | 1 834 | 245 |
| **2330** | 710 | 1 100 | 2 000 | 2 370 | 944 | 1 834 | 245 |
| **2400** | 1 060 | 1 300 | 2 500 | 2 500 | 1 190 | 2 336 | 350 |
| **2450** | 1 080 | 1 300 | 2 500 | 2 500 | 1 190 | 2 336 | 350 |
| **2500** | 1 100 | 1 300 | 2 500 | 2 500 | 1 190 | 2 336 | 350 |
| **2600** | 1 450 | 1 390 | 2 900 | 2 650 | 1 280 | 2 734 | 375 |
| **2690** | 1 480 | 1 390 | 2 900 | 2 650 | 1 280 | 2 734 | 375 |
| **2800*** | 2 060 | 1 600 | 2 950 | 3 204 | 1 490 | 2 784 | 395 |
| **2900*** | 2 080 | 1 600 | 2 950 | 3 204 | 1 490 | 2 784 | 395 |

* При поставке генератор разделен на две части, сбор на месте монтажа.

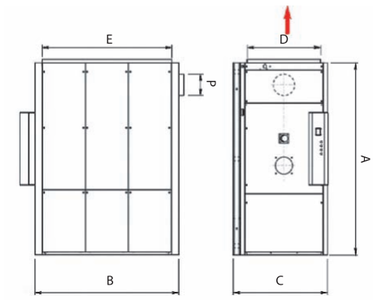


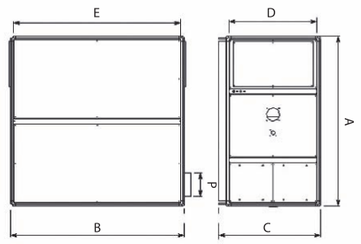


## Горизонтальная версия (внутри)

| Модель | Вес, кг | A | B | C | D | E | P |
|---|---|---|---|---|---|---|---|
| **2065** | 300 | 2 150 | 880 | 850 | 600 | 600 | 175 |
| **2090** | 310 | 2 150 | 880 | 850 | 600 | 600 | 175 |
| **2110** | 410 | 1 940 | 1 300 | 970 | 717 | 1 135 | 195 |
| **2160** | 410 | 1 940 | 1 300 | 970 | 717 | 1 135 | 195 |
| **2200** | 550 | 2 200 | 1 650 | 1 100 | 844 | 1 484 | 245 |
| **2230** | 550 | 2 200 | 1 650 | 1 100 | 844 | 1 484 | 245 |
| **2300** | 710 | 2 370 | 2 000 | 1 200 | 944 | 1 834 | 245 |
| **2330** | 710 | 2 370 | 2 000 | 1 200 | 944 | 1 834 | 245 |

| Модель | Вес, кг | A | B | C | D | E | P |
|---|---|---|---|---|---|---|---|
| **2400** | 1 160 | 2 500 | 2 550 | 1 490 | 1 290 | 2 450 | 350 |
| **2450** | 1 180 | 2 500 | 2 550 | 1 490 | 1 290 | 2 450 | 350 |
| **2500** | 1 200 | 2 500 | 2 550 | 1 490 | 1 290 | 2 450 | 350 |
| **2600** | 1 560 | 2 650 | 2 950 | 1 490 | 1 290 | 2 850 | 375 |
| **2690** | 1 590 | 2 650 | 2 950 | 1 490 | 1 290 | 2 850 | 375 |
| **2800*** | 2 190 | 4 000 | 3 000 | 1 690 | 1 490 | 2 784 | 395 |

* При поставке генератор разделен на две части, сбор на месте монтажа.



# Генератор теплого воздуха Aquitaine

## Габаритные размеры (мм)

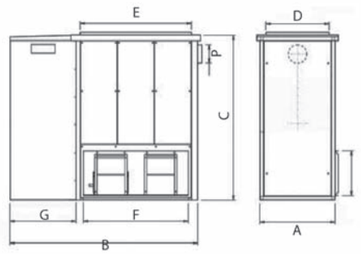


Подсоединение воздуховода на выходе воздуха: D x E

## Вертикальная версия (внутри)

| Модель | Вес, кг | A | в | C | D | E | F | G | K | P |
|---|---|---|---|---|---|---|---|---|---|---|
| **2065** | 325 | 750 | 1733 | 1850 | 600 | 600 | 700 | 854 | 470 | 175 |
| **2090** | 335 | 750 | 1733 | 1850 | 600 | 600 | 700 | 854 | 470 | 175 |
| **2110** | 450 | 870 | 2154 | 1940 | 717 | 1135 | 1050 | 854 | 500 | 195 |
| **2160** | 460 | 870 | 2154 | 1940 | 717 | 1135 | 1050 | 854 | 500 | 195 |
| **2200** | 600 | 1000 | 2504 | 2200 | 844 | 1484 | 1400 | 854 | 600 | 245 |
| **2230** | 600 | 1000 | 2504 | 2200 | 844 | 1484 | 1400 | 854 | 600 | 245 |
| **2300** | 770 | 1100 | 2854 | 2370 | 944 | 1834 | 1750 | 854 | 645 | 245 |
| **2330** | 780 | 1100 | 2854 | 2370 | 944 | 1834 | 1750 | 854 | 645 | 245 |
| **2400** | 1140 | 1300 | 3356 | 2500 | 1190 | 2336 | 2095 | 854 | 655 | 350 |
| **2450** | 1155 | 1300 | 3356 | 2500 | 1190 | 2336 | 2095 | 854 | 655 | 350 |
| **2500** | 1175 | 1300 | 3356 | 2500 | 1190 | 2336 | 2095 | 854 | 655 | 350 |
| **2600** | 1535 | 1390 | 3760 | 2650 | 1280 | 2734 | 2565 | 854 | 705 | 375 |
| **2690** | 1565 | 1390 | 3760 | 2650 | 1280 | 2734 | 2565 | 854 | 705 | 375 |
| **2800*** | 1535 | 1390 | 3760 | 2650 | 1280 | 2734 | 2565 | 854 | 705 | 375 |
| **2900*** | 1565 | 1390 | 3760 | 2650 | 1280 | 2734 | 2565 | 854 | 705 | 375 |

* При поставке генератор разделен на две части, сбор на месте монтажа.

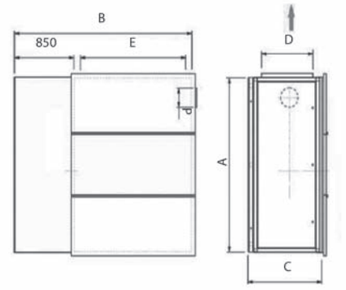


Подсоединение воздуховода на выходе воздуха: D x E

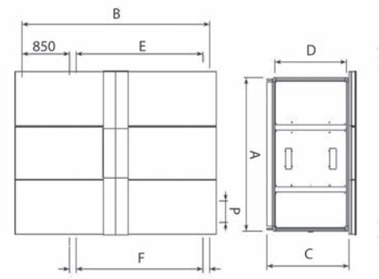


## Горизонтальная версия (внутри)

| Модель | Вес, кг | A | B | C | D | E | F | G | P |
|---|---|---|---|---|---|---|---|---|---|
| **2065** | 375 | 2150 | 1480 | 850 | 600 | 600 | 700 | 650 | 175 |
| **2090** | 390 | 2150 | 1480 | 850 | 600 | 600 | 700 | 650 | 175 |
| **2110** | 485 | 1940 | 2150 | 970 | 717 | 1165 | 1130 | 770 | 195 |
| **2160** | 495 | 1940 | 2150 | 970 | 717 | 1135 | 1130 | 770 | 195 |
| **2200** | 663 | 2200 | 2500 | 1100 | 844 | 1484 | 1480 | 900 | 245 |
| **2230** | 673 | 2200 | 2500 | 1100 | 844 | 1484 | 1480 | 900 | 245 |
| **2300** | 846 | 2370 | 2850 | 1200 | 944 | 1834 | 1830 | 1000 | 245 |
| **2330** | 856 | 2370 | 2850 | 1200 | 944 | 1834 | 1830 | 1000 | 245 |

| Модель | Вес, кг | A | B | C | D | E | F | G | P |
|---|---|---|---|---|---|---|---|---|---|
| **2400** | 1550 | 2500 | 3400 | 1490 | 1290 | 2450 | 2450 | 1290 | 350 |
| **2450** | 1570 | 2500 | 3400 | 1490 | 1290 | 2450 | 2450 | 1290 | 350 |
| **2500** | 1590 | 2500 | 3400 | 1490 | 1290 | 2450 | 2450 | 1290 | 350 |
| **2600** | 1940 | 2650 | 3800 | 1490 | 1290 | 2850 | 2850 | 1290 | 375 |
| **2690** | 1970 | 2650 | 3800 | 1490 | 1290 | 2850 | 2850 | 1290 | 375 |
| **2800*** | 2630 | 4000 | 3900 | 1690 | 1490 | 2784 | 2784 | 1380 | 395 |
| **2900*** | 2650 | 4000 | 3900 | 1690 | 1490 | 2784 | 2784 | 1380 | 395 |

* При поставке генератор разделен на две части, сбор на месте монтажа.

# Генератор теплого воздуха Aquitaine

## Насадка для подсоединения круглых воздуховодов или раздаточных камер



4 Насадки - 4 Раздаточные камеры



5 Насадок - 5 Раздаточных камер

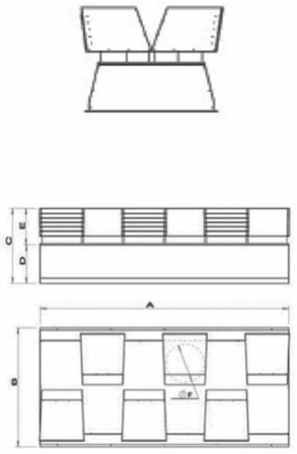

6 Насадок - 6 Раздаточных камер

## Габаритные размеры (мм)

| Модель | A | B | C | D | E | F Ø насадки | Количество насадок | Количество диффузоров | Вес, кг | |
|---|---|---|---|---|---|---|---|---|---|---|
| | | | | | | | | | Насадка | Комплект раздаточных камер |
| **2065** | 880 | 730 | 465 | 250 | 215 | 250 | 4 | 4 | 9 | 25 |
| **2090** | 880 | 730 | 465 | 250 | 215 | 250 | 4 | 4 | 9 | 25 |
| **2110** | 1300 | 850 | 515 | 300 | 215 | 250 | 4 | 4 | 14 | 30 |
| **2160** | 1300 | 850 | 515 | 300 | 215 | 250 | 4 | 4 | 14 | 30 |
| **2200** | 1650 | 980 | 775 | 350 | 425 | 355 | 4 | 4 | 24 | 56 |
| **2230** | 1650 | 980 | 775 | 350 | 425 | 355 | 4 | 4 | 24 | 56 |
| **2300** | 2000 | 1080 | 775 | 350 | 425 | 355 | 4 | 4 | 32 | 62 |
| **2330** | 2000 | 1080 | 775 | 350 | 425 | 355 | 4 | 4 | 32 | 62 |
| **2400** | 2500 | 1280 | 825 | 400 | 425 | 450 | 5 | 5 | 44 | 89 |
| **2450** | 2500 | 1280 | 825 | 400 | 425 | 450 | 5 | 5 | 44 | 89 |
| **2500** | 2500 | 1280 | 825 | 400 | 425 | 450 | 5 | 5 | 44 | 89 |
| **2600** | 2900 | 1370 | 875 | 450 | 425 | 450 | 6 | 6 | 55 | 109 |
| **2690** | 2900 | 1370 | 875 | 450 | 425 | 450 | 6 | 6 | 55 | 109 |



# Генератор теплого воздуха Aquitaine

## Фильтр забора воздуха с рамкой для крепления
## Габаритные размеры (мм)

| Модель | A | B | C | | | D |
|---|---|---|---|---|---|---|
| | | | Вертикальный | Горизонтальный внутренний | Горизонтальный внешний | |
| **2065** | 443 | 728 | 118 | 118 | 118 | 88 |
| **2090** | 443 | 728 | 118 | 118 | 118 | 88 |
| **2110** | 475 | 1094 | 118 | 118 | 175 | 71 |
| **2160** | 475 | 1094 | 118 | 118 | 175 | 71 |
| **2200** | 570 | 1434 | 118 | 118 | 175 | 71 |
| **2230** | 570 | 1434 | 118 | 118 | 175 | 71 |
| **2300** | 645 | 1789 | 118 | 118 | 175 | 57 |
| **2330** | 645 | 1789 | 118 | 118 | 175 | 57 |
| **2400** | 640 | 2134 | 118 | 118 | Нет запроса | 145 |
| **2450** | 640 | 2134 | 118 | 118 | Нет запроса | 142 |
| **2500** | 640 | 2134 | 118 | 118 | Нет запроса | 142 |
| **2600** | 732 | 2607 | 118 | 118 | Нет запроса | 80 |
| **2690** | 732 | 2607 | 118 | 118 | Нет запроса | 80 |

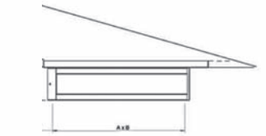

Наружная рамка 20 мм

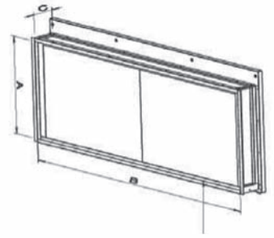

Наружная рамка 20 мм

## Раздаточная камера
## Габаритные размеры (мм)

| Модель | A | B | X | Y |
|---|---|---|---|---|
| **2065** | Вертикальные жалюзи | | | |
| **2090** | Вертикальные жалюзи | | | |
| **2110** | 717 | 1135 | 800 | 480 |
| **2160** | 717 | 1135 | 800 | 480 |
| **2200** | 844 | 1484 | 1000 | 580 |
| **2230** | 844 | 1484 | 1000 | 580 |
| **2300** | 944 | 1834 | 1200 | 650 |
| **2330** | 944 | 1834 | 1200 | 650 |
| **2400** | 1190 | 2336 | 1700 | 800 |
| **2450** | 1190 | 2336 | 1700 | 800 |
| **2500** | 1190 | 2336 | 1700 | 800 |
| **2600** | 1280 | 2734 | 2000 | 800 |
| **2690** | 1280 | 2734 | 2000 | 800 |

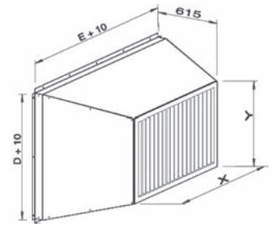


Раздаточная камера, прямая

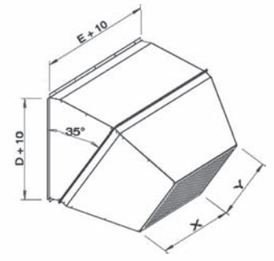


Раздаточная камера с наклоном

# Сертификаты

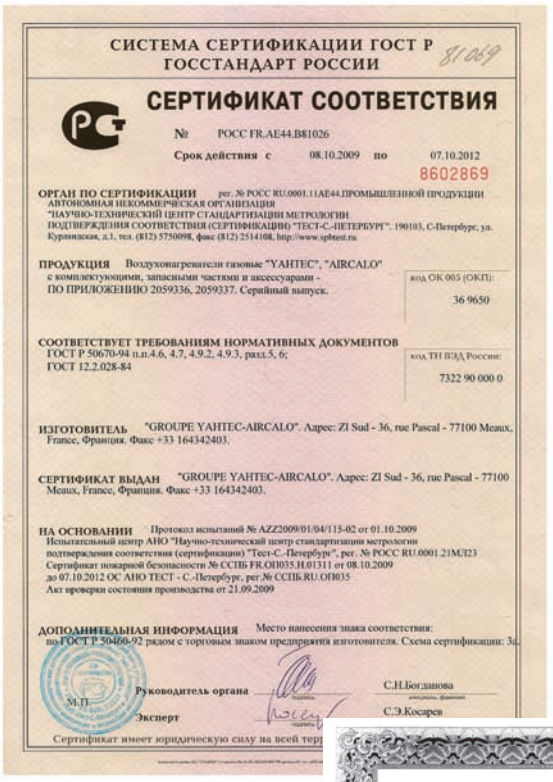

СИСТЕМА СЕРТИФИКАЦИИ ГОСТ Р
ГОССТАНДАРТ РОССИИ

**СЕРТИФИКАТ СООТВЕТСТВИЯ**

№ РОСС FR.AE44.B81026

Срок действия с 08.10.2009 по 07.10.2012

8602869

**ОРГАН ПО СЕРТИФИКАЦИИ** рег. № РОСС RU.0001.11АЕ44.ПРОМЫШЛЕННОЙ ПРОДУКЦИИ
АВТОНОМНАЯ НЕКОММЕРЧЕСКАЯ ОРГАНИЗАЦИЯ
"НАУЧНО-ТЕХНИЧЕСКИЙ ЦЕНТР СТАНДАРТИЗАЦИИ МЕТРОЛОГИИ
ПОДТВЕРЖДЕНИЯ СООТВЕТСТВИЯ (СЕРТИФИКАЦИИ) "ТЕСТ-С.-ПЕТЕРБУРГ", 190103, С-Петербург, ул. Курляндская, д.1, тел. (812) 5750098, факс (812) 2514108, http://www.spbtest.ru

**ПРОДУКЦИЯ** Воздухонагреватели газовые "YAHTEC", "AIRCALO" с комплектующими, запасными частями и аксессуарами - ПО ПРИЛОЖЕНИЮ 2059336, 2059337. Серийный выпуск.

код ОК 005 (ОКП): 36 9650

**СООТВЕТСТВУЕТ ТРЕБОВАНИЯМ НОРМАТИВНЫХ ДОКУМЕНТОВ**
ГОСТ Р 50670-94 п.п.4.6, 4.7, 4.9.2, 4.9.3, разд.5, 6;
ГОСТ 12.2.028-84

код ТН ВЭД России: 7322 90 000 0

**ИЗГОТОВИТЕЛЬ** "GROUPE YAHTEC-AIRCALO". Адрес: ZI Sud - 36, rue Pascal - 77100 Meaux, France, Франция. Факс +33 164342403.

**СЕРТИФИКАТ ВЫДАН** "GROUPE YAHTEC-AIRCALO". Адрес: ZI Sud - 36, rue Pascal - 77100 Meaux, France, Франция. Факс +33 164342403.

**НА ОСНОВАНИИ** Протокол испытаний № AZZ2009/01/04/115-02 от 01.10.2009
Испытательный центр АНО "Научно-технический центр стандартизации метрологии подтверждения соответствия (сертификации) "Тест-С.-Петербург", рег. № РОСС RU.0001.21МЛ23
Сертификат пожарной безопасности № ССПБ FR.ОП035.Н.01311 от 08.10.2009
до 07.10.2012 ОС АНО ТЕСТ - С.-Петербург, рег.№ ССПБ.RU.ОП035
Акт проверки состояния производства от 21.09.2009

**ДОПОЛНИТЕЛЬНАЯ ИНФОРМАЦИЯ** Место нанесения знака соответствия: по ГОСТ Р 50460-92 рядом с торговым знаком предприятия изготовителя. Схема сертификации: 3д.

М.П. **Руководитель органа** С.Н.Богданова

**Эксперт** С.Э.Косарев

Сертификат имеет юридическую силу на всей тер



СИСТЕМА СЕРТИФИКАЦИИ В ОБЛАСТИ ПОЖАРНОЙ БЕЗОПАСНОСТИ

**СЕРТИФИКАТ ПОЖАРНОЙ БЕЗОПАСНОСТИ**

№ ССПБ.FR.ОП035.Н.01311

Зарегистрирован в Государственном реестре Системы сертификации в области пожарной безопасности 08.10.2009 Действителен до 07.10.2012

Настоящий сертификат удостоверяет, что идентифицированный надлежащим образом образец –

код ОКП: 36 9650

код ТН ВЭД: 7322 90 000 0

**Воздухонагреватели газовые "YAHTEC", "AIRCALO"**
**типы ATH (16, 20, 28, 35, 45, 55, 75, 95, xxx), ATC (20, 28, 35, 45, 55, 75, 95, xxx), ATV (26, 36, 45, 55, 75, 95, xxx), YAC (16, 36, 45, xxx), AT (36V, 55V, 75V, xxx), Виврас (37, 50R, xxx), ATH-SP (16, 20, 28, 35, 45, 55, 75, 95, xxx), ATC-SP (20, 28, 35, 45, 55, 75, 95, xxx), ATV-SP (26, 36, 45, 55, 75, 95, xxx), YAC-SP (16, 36, 45, xxx), AT-SP (36V, 55V, 75V, xxx), ARx (1, 2, 3, 4, 5, 6, 7, 8, 9, xxx), ATxxHxxx, ATxxCxxx, ATxxVxxx**

соответствует требованиям пожарной безопасности, установленным в:
**НПБ 252-98**
при добровольной сертификации

Сертификат распространяется на - **СЕРИЙНЫЙ ВЫПУСК**

**Сертификат выдан – Франция, "GROUPE YAHTEC-AIRCALO"**
ZI Sud - 36, rue Pascal - 77100 Meaux, France

**Изготовитель - Франция, "GROUPE YAHTEC-AIRCALO"**
ZI Sud - 36, rue Pascal - 77100 Meaux, France
Факс +33 164342403

№ 0228920



ФЕДЕРАЛЬНАЯ СЛУЖБА
ПО ЭКОЛОГИЧЕСКОМУ, ТЕХНОЛОГИЧЕСКОМУ И АТОМНОМУ НАДЗОРУ

**РАЗРЕШЕНИЕ**

№ РРС 00-36982

На применение

Оборудование (техническое устройство, материал):
Воздухонагреватели газовые и комбинированные
согласно перечню в приложении к настоящему разрешению, включая комплектующие и запчасти.

Код ОКП (ТН ВЭД): 36 9650 (7322 90 000 0)

Изготовитель (поставщик): Фирма "GROUPE YAHTEC-AIRCALO" (Франция).

Основание выдачи разрешения: Техническая документация; заключение экспертизы промышленной безопасности ЗАО Корпорация "Стинком" № 19-09 от 20.10.2009 г.; сертификаты соответствия ОС АНО "НТЦ "ТЕСТ-С.-Петербург" № РОСС FR.AE44.B81025 и № РОСС FR.AE44.B81026 от 08.10.2009 г.

Условия применения:
1. Соблюдение требований законодательства Российской Федерации в области промышленной безопасности.
2. Оформление технической документации на монтаж и эксплуатацию оборудования на русском языке.
3. Монтаж, техническое обслуживание и эксплуатация в соответствии с требованиями норм и правил промышленной безопасности.

Срок действия разрешения – до 14.12.2014

Дата выдачи 14.12.2009

Заместитель руководителя
Б.А. Красных

АВ 011981

iClim
УМНЫЙ КЛИМАТ

**8 800 333-39-09**
**+7 495 649-39-09**
info@iclim.ru · iclim.ru

# Техника для климата

Доставляем оборудование по всей России от 3 дней транспортными компаниями. Реализуем проекты в десятках регионов — от Калининграда до Владивостока.

**9600+**
объектов и поставок

**от 1 дня**
отгрузка в транспортную компанию

## Технические данные файла

Документ: Каталог Тепломаш газовых воздухонагревателей, газовых темных инфракрасных обогревателей и другие

Идентификатор библиотеки: LIB-010823

Исходный файл: teplomash-modeli-gazovyh-vozduhonagrevateley-gazovyh-temnyh-2020-katalog.pdf

SHA-256 оригинала: b0a1c7fd8633891f60a55c0ee608cc70db7f83b37d307df683f27cab8a816d83

Постоянная ссылка: https://iclim.ru/library/teplomash-modeli-gazovyh-vozduhonagrevateley-gazovyh-temnyh-2020-katalog.pdf

Копия сформирована: 29.11.2026 15:25 UTC

Информационная страница добавлена библиотекой документов iclim.ru. Оригинал сохранён без изменений.