Библиотека СОК

Original instructions

PA1508

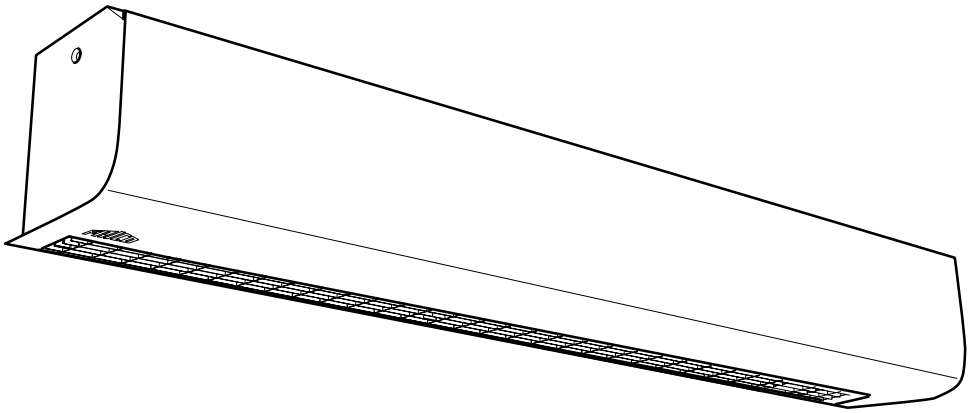

SE 9

EN ... 12

NO ... 14

DE ... 17

ES ... 20

FR ... 23

IT ... 26

NL ... 29

PL ... 32

RU ... 35

SE **Introduktionssidorna består huvudsakligen av bilder. För översättning av de engelska texter som används, se respektive språksidor.**

EN **The introduction pages consist mainly of pictures. For translation of the English texts used, see the respective language pages.**

NO **Introduksjonssidene består hovedsakelig av bilder. For oversettelse av de engelske tekstene, se de respektive språksidene.**

FR **Les pages de présentation contiennent principalement des images. Pour la traduction des textes en anglais, consultez la page correspondante à la langue souhaitée.**

DE **Die Einleitungsseiten bestehen hauptsächlich aus Bildern. Für die Übersetzung der verwendeten Texte in englischer Sprache, siehe die entsprechenden Sprachseiten.**

ES **Las páginas introductorias contienen básicamente imágenes. Consulte la traducción de los textos en inglés que las acompañan en las páginas del idioma correspondiente.**

NL **De inleidende pagina's bevatten hoofdzakelijk afbeeldingen. Voor een vertaling van de gebruikte Engelse teksten, zie de pagina's van de resp. taal.**

IT **Le pagine introduttive contengono prevalentemente immagini. Per le traduzioni dei testi scritti in inglese, vedere le pagine nelle diverse lingue.**

PL **Początkowe strony zawierają głównie rysunki. Tłumaczenie wykorzystanych tekstów angielskich znajduje się na odpowiednich stronach językowych.**

RU **Страницы в начале Инструкции состоят в основном из рисунков, схем и таблиц. Перевод встречающегося там текста приведен в разделе RU.**

Dimensions

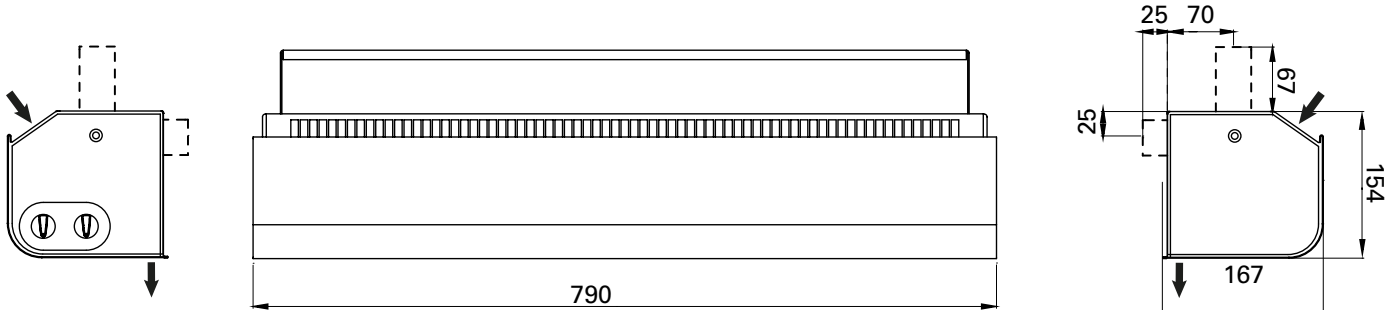

PA1508E02 / PA1508E03

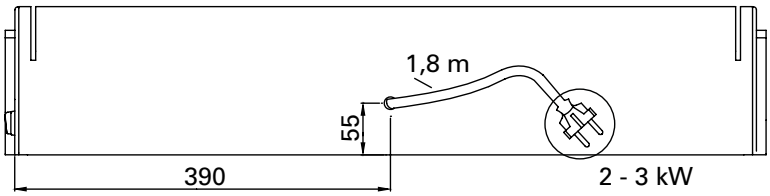

PA1508E05

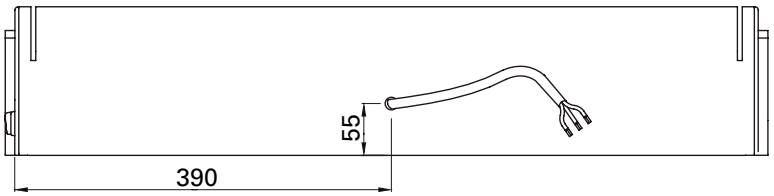

Mounting and installation

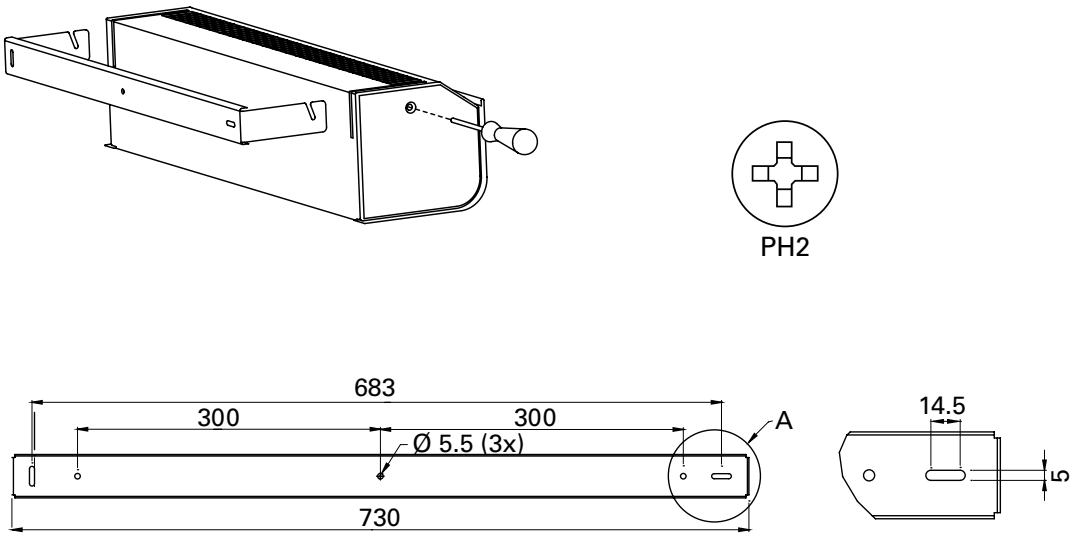

Fig. 1: Mounting bracket

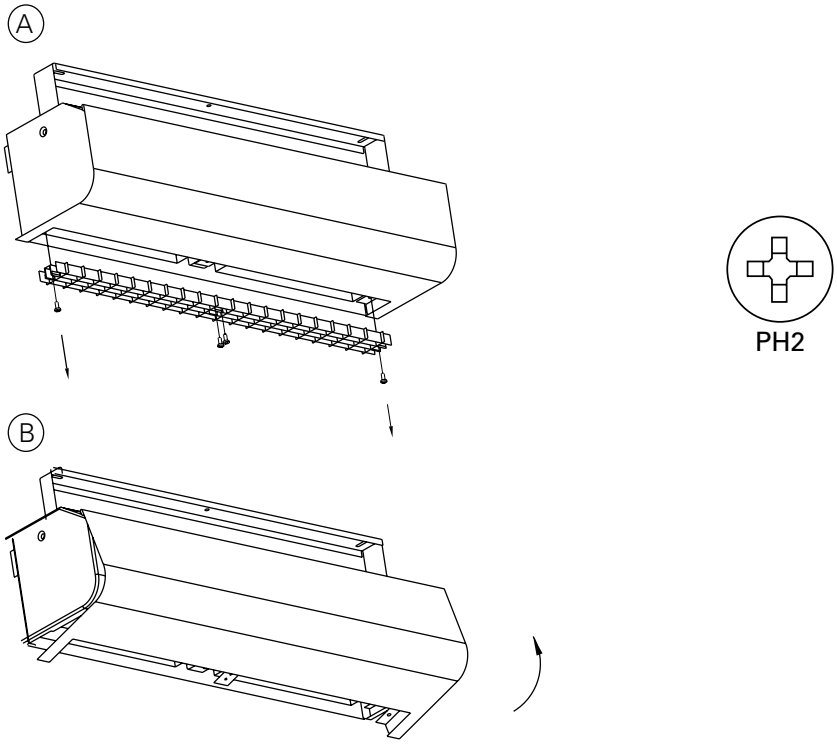

Fig. 2: Open the unit

Minimum distance

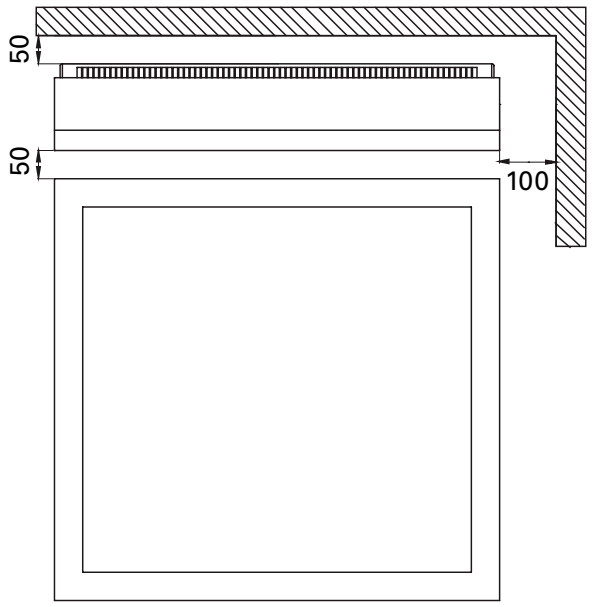

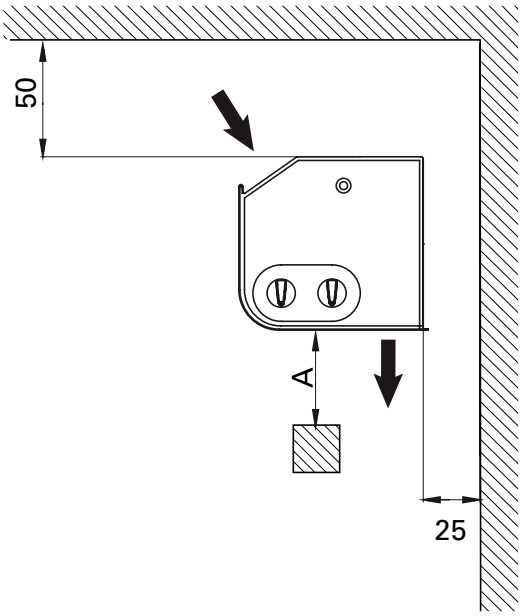

Flammable material	A 500

Fig. 3: Minimum distance

PA1508E02

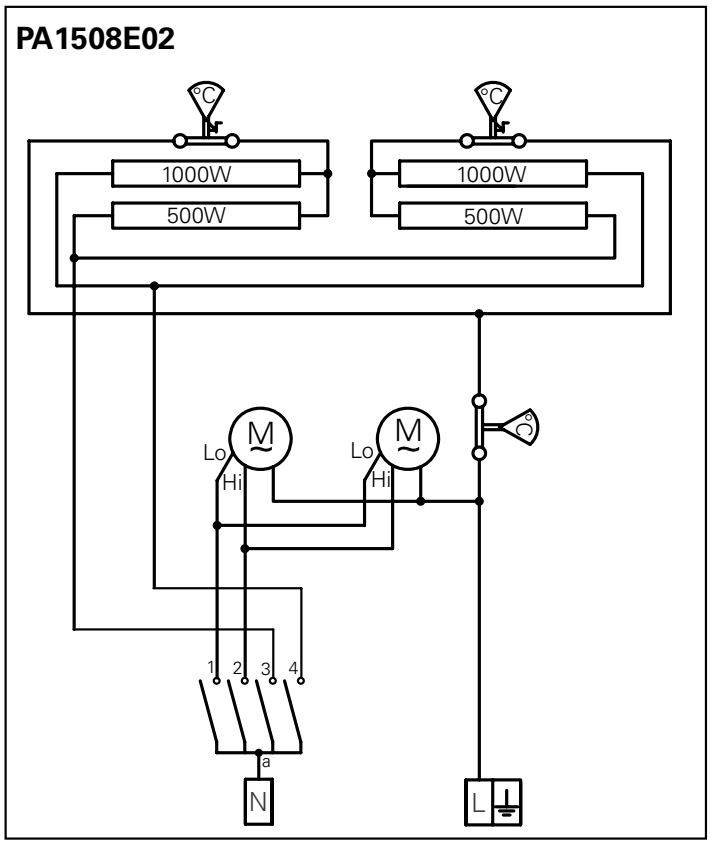

			a			
			1	2	3	4
0	OFF	0				
1	+ 1kW		○		○	
2	+ 2kW		○			○
3	+ 2kW			○		○

PA1508E03

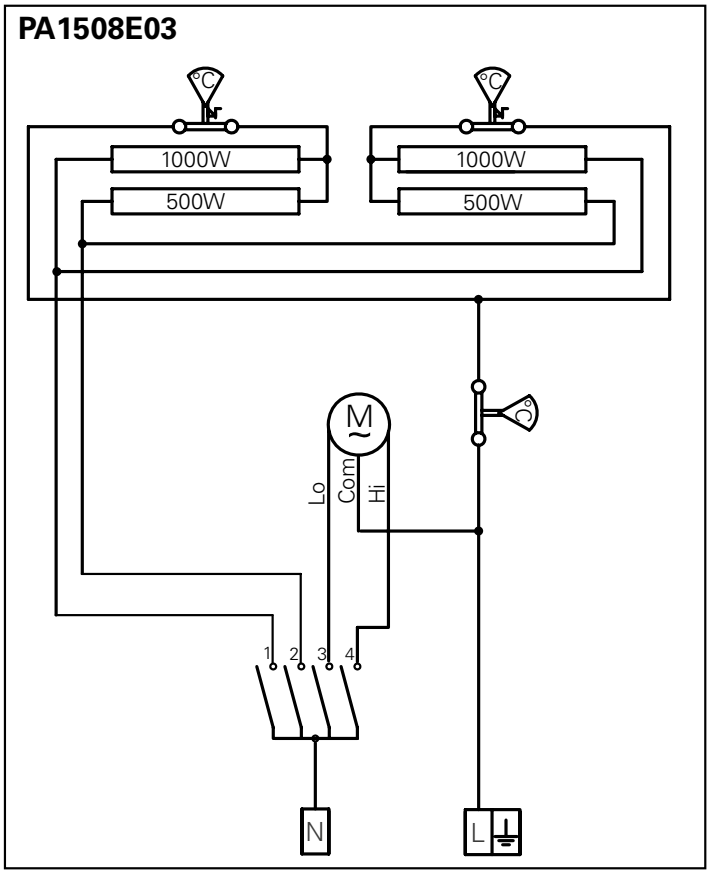

			1	2	3	4
0	OFF	0				
1	+ 2kW		○		○	
2	+ 2kW		○			○
3	+ 3kW		○	○		○

PA1508E05

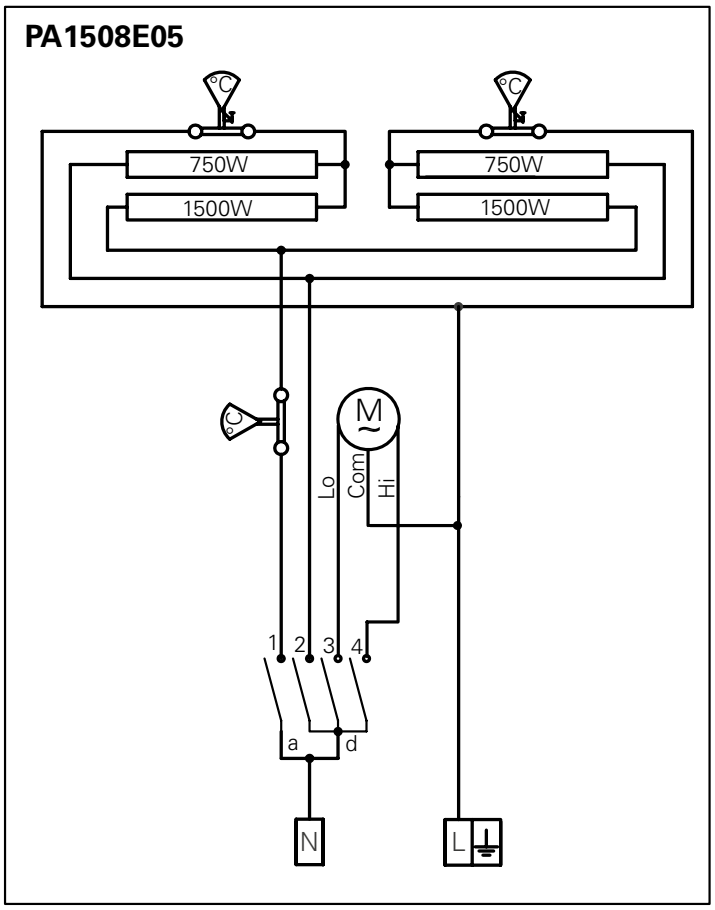

			a	d		
			1	2	3	4
0	OFF	0				
1	+ 3kW		○		○	
2	+ 3kW		○			○
3	+4,5kW		○	○		○

Technical specifications

Electrical heat - PA1508

Type	Output step [kW]	Airflow [m³/h]	Δt*1 [°C]	Sound power*2 [dB(A)]	Sound pressure*3 [dB(A)]	Voltage [V]	Amperage (heat) [A]	Length [mm]	Weight [kg]
PA1508E02	1/2	270/400	22/15	66	39/50	230V~	8,7	790	7,5
PA1508E03	2/3	270/400	34/23	66	39/50	230V~	13,0	790	7,5
PA1508E05	3/4,5	270/400	51/34	66	39/50	230V~	19,6	790	7,5

*1) Δt = temperature rise of passing air at maximum heat output and lowest/highest airflow.
*2) Sound power (L_{WA}) measurements according to ISO 27327-2: 2014, Installation type E.
*3) Sound pressure (L_{pA}). Conditions: Distance to the unit 5 metres. Directional factor: 2. Equivalent absorption area: 200 m². At lowest/highest airflow.

Protection class: IP20
CE compliant.

Инструкция по монтажу и эксплуатации

Общие положения

Внимательно изучите настоящую инструкцию до начала монтажа и эксплуатации. Сохраните данную инструкцию для возможных обращений в будущем.
Оборудование может быть использовано только по назначению, определенному данной Инструкцикей. Гарантия распространяется на установки, выполненные и используемые в соответствии с требованиями и предписаниями настоящей Инструкции.

Назначение и область применения

Прибор PA1508 предназначен для защиты малых проемов, таких как рабочие окна киосков и павильонов, через которые отпускается товар. Воздушный поток создает надежный барьер, препятствуя проникновению холода с улицы и изолирует теплый, нагретый воздух внутри помещения. Когда окно закрыто прибор работает на обогрев помещения как обычный обогреватель.
Класс защиты: IP20.

Назначение и принцип действия

Воздух забирается из помещения в верхней части завесы и выдувается сверху вниз в защищаемый проем, снижая потери тепла. Для максимальной эффективности поток воздуха от завесы должен перекрывать всю ширину проема.

Эффективность воздушной завесы зависит от разности температур и давлений в проеме, а также от ветровой нагрузки. *ВНИМАНИЕ! Пониженное давление внутри здания будет существенно снижать эффективность работы воздушной завесы. Вентиляция должна быть сбалансированной.*

Монтаж

Воздушная завеса располагается горизонтально как можно ближе к краю проема с направлением струи сверху вниз. Минимальное расстояние до пола 1800мм. Другие минимальные расстояния показаны на рис. 3. Монтажные скобы крепления к стене или потолку входят в комплект поставки. Приборы могут быть повернуты на небольшой угол вокруг продольной оси для получения максимального эффекта.

1. Закрепите скобу на стене или потолке.
2. Навесьте прибор на скобу через прорези в верхней/задней части корпуса.
3. Зафиксируйте прибор на скобе с помощью винтов.

См. рис. 1-3.

Электроподключение

Установка должна подключаться к сети через всеполюсной автомат защиты с воздушным зазором не менее 3мм. Все работы должны выполняться квалифицированным специалистом с соблюдением действующих норм и правил.

Приборы мощностью 2-3кВт оснащаются кабелем с вилкой длиной 1,8м. Розетка для подключения PA1508E03 должна быть рассчитана на 16А.

Модель PA1508E05 подключается через автомат защиты кабелем с сечением не менее 4мм^2.
Смотрите электросхемы.

Управление

Прибор оснащен встроенным термостатом и пультом управления мощностью и расходом воздуха.

Установки управления:

PA1508E02

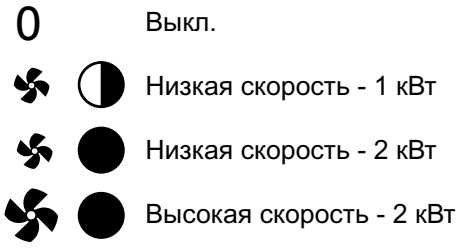

PA1508E03/PA1508E05

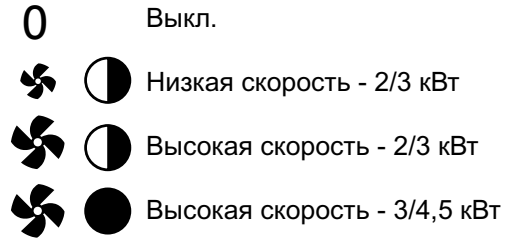

Запуск (E)

При первом включении после долгого перерыва может появляться небольшой дым или ощущаться запах от сгорания пыли на нагревательных элементах. Эти проявления вполне допустимы и после непродолжительного использования прибора они исчезают.

Сервис, обслуживание и ремонт

До проведения каких-либо работ по обслуживанию, сервису и ремонту выполните следующее:

1. Отключите питание.
2. Отверните винты решетки забора воздуха и снимите ее.
3. Поднимите крышку.

См. рис.2.

Обслуживание

Внутренние узлы и агрегаты не требуют обслуживания, при необходимости нужно лишь производить периодическую чистку. Частота определяется в зависимости от конкретных условий, но не реже двух раз в год. Решетки входа/выхода, вентиляторы и нагревательные элементы можно чистить с помощью пылесоса или влажной тряпкой. При чистке пылесосом используйте щеточную насадку. Использование активных очищающих составов не допускается.

Перегрев

Модели с электронагревом оснащены встроенной защитой от перегрева. Для переустановки в случае её срабатывания выполните следующие действия:

1. Отключите питание на щите.
2. Подождите, пока прибор не остынет.
3. Определите причину перегрева и устраните ее.
4. Завесу можно будет перезапустить как только датчик перегрева остынет.

Заводская упаковка

Материалы, используемые для упаковки, выбираются с учетом охраны окружающей среды и поэтому должны иметь возможность переработки и утилизации.

Утилизация прибора по завершении срока его полезной эксплуатации

Данный прибор может содержать вещества, необходимые для его функционирования, но потенциально опасные для окружающей среды. Прибор не должен перерабатываться вместе с бытовыми отходами, необходимо доставить его в специальный пункт экологической утилизации. Пожалуйста, свяжитесь с местными властями для получения дополнительной информации о вашем ближайшем назначенном пункте сбора отходов.

Возможные неисправности

Если вентиляторы не работают или не обеспечивают расчетный режим проверьте следующее:

- Функции и настройки встроенной системы управления.
- Проверьте не загромождены ли каналы входа/выхода воздуха какими-либо предметами или материалами.

Если отсутствует нагрев проверьте следующее:

- Функции, настройки и внутренний датчик встроенной системы управления.

Для приборов с электронагревом также проверьте следующее:

- Подачу питания на блок нагрева, положение защитных устройств.
- Что не было срабатывания термозащиты моторов

Если неисправность не определяется, обратитесь к квалифицированным специалистам.

Безопасность

- *В целях защиты от поражения электрическим током приборы с электронагревом могут быть оборудованы УЗО с током утечки 300 мА .*
- *Пространство вблизи каналов входа/выхода воздуха должно быть свободно от каких либо предметов или материалов!*
- *Во избежание перегрева и пожарной опасности прибор не должен целиком или частично накрываться какими-либо предметами или материалами!*

- *Настоящий прибор может быть использован детьми старше 8 лет, лицами с ограниченной дееспособностью или не имеющими достаточного опыта и знаний только, если они сопровождаются или проинструктированы персоналом, ответственным за их безопасность. Дети не должны иметь возможность играть с прибором. В случае, если дети привлекаются к чистке или техническому уходу за прибором, необходим строгий контроль со стороны лица, ответственного за их безопасность.*
- *Дети младше 3-х лет не должны иметь доступа к прибору без постоянного наблюдения со стороны взрослых.*
- *Дети в возрасте от 3-х до 8-ми лет могут включать/выключать прибор только в том случае, если он установлен по своему назначению в нормальном рабочем положении, а за детьми наблюдают взрослые или они были проинструктированы о правилах пользования прибором и понимают, что его неправильное использование опасно для жизни.*
- *Дети в возрасте от 3-х до 8-ми лет не должны включать прибор в электрическую розетку, регулировать его работу, а также чистить или выполнять элементы его сервисного обслуживания.*

ВНИМАНИЕ - некоторые части данного прибора в процессе эксплуатации могут сильно нагреваться и вызывать ожоги. Особое внимание должно уделяться детям и уязвимым группам населения.

Перевод текста для страниц с рисунками

- Mounting bracket = Монтажная скоба
- Open the unit = Откройте аппарат
- Minimum distance = Минимальные расстояния при установке
- Flammable material = Легковоспламеняемые материалы

Технические характеристики

Output step [kW]	= Ступени мощности
Airflow [m^3/h]	= Расход воздуха
Sound power*[2] [dB(A)]	= Мощность звука
Sound pressure*[3] [dB(A)]	= Звуковое давление
Voltage [V]	= Напряжение
Amperage A]	= Ток
Length [mm]	= Длина
Weight [kg]	= Вес

*[1]) Δt = Увеличение температуры проходящего воздуха при полной выходной мощности и min/max расходе воздуха.
*[2]) Мощность звука (LWA) измерена в соответствии с ISO 27327-2: 2014, Тип установки E.
*[3]) Звуковое давление (LpA). Условия: Расстояние до прибора 5 метров. Фактор направленности 2. Эквивалентная площадь звукопоглощения 200 м². При низком/высоком расходе воздуха.

Класс защиты: IP20.
Сертифицированы ГОСТ, стандарт CE.

Main office
Frico AB
Industrivägen 41
SE-433 61 Sävedalen
Sweden

Tel: +46 31 336 86 00

mailbox@frico.se
www.frico.net

For latest updated information and information about your local contact: www.frico.net.

Art.no 106451, 20140321, HH/CH

iClim
УМНЫЙ КЛИМАТ

8 800 333-39-09
+7 495 649-39-09
info@iclim.ru · iclim.ru

Техника для климата

Доставляем оборудование по всей России от 3 дней транспортными компаниями. Реализуем проекты в десятках регионов — от Калининграда до Владивостока.

9600+
объектов и поставок

от 1 дня
отгрузка в транспортную компанию

Технические данные файла

Документ: Инструкция Frico PA1508

Идентификатор библиотеки: LIB-010370

Исходный файл: frico-ra1508-prednaznacheny-instruktsiya.pdf

SHA-256 оригинала: a172a0e94645ab2bc5dc6d791bf092a3648df489365f2a3935067ba321060c87

Постоянная ссылка: https://iclim.ru/library/frico-ra1508-prednaznacheny-instruktsiya.pdf

Копия сформирована: 26.11.2026 18:52 UTC

Информационная страница добавлена библиотекой документов iclim.ru. Оригинал сохранён без изменений.