T2

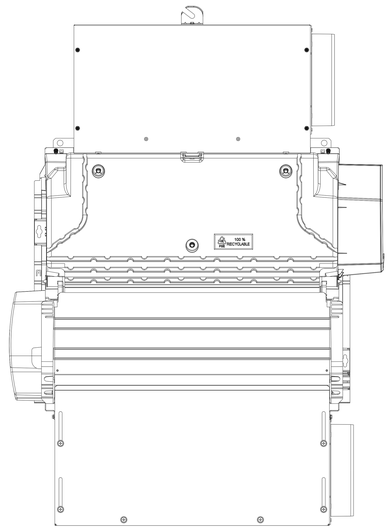

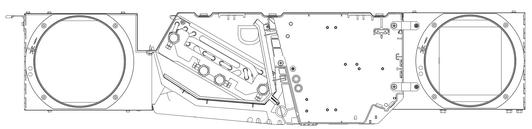

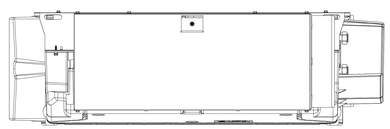

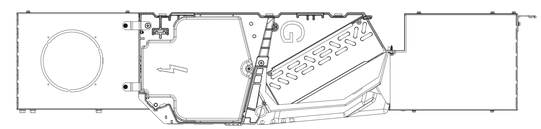

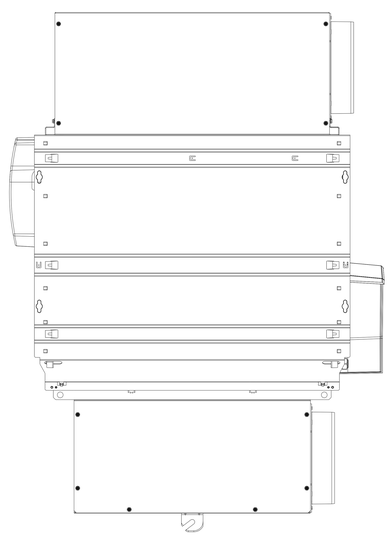

AMERICAINE THIRD ANGLE PROJECTION / FRANCAISE THIRD ANGLE PROJECTION	TOLERANCE ±10	42NU -	Carrier	DATE 12-Feb-20	Feuille Sheet 1/3
			42NU		Indice A

T3

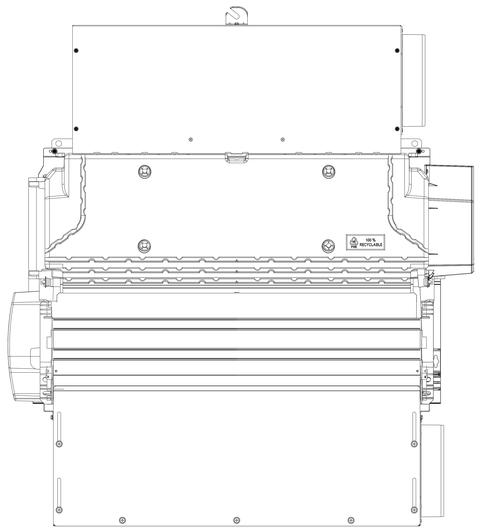

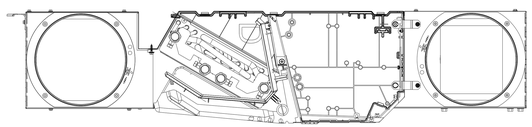

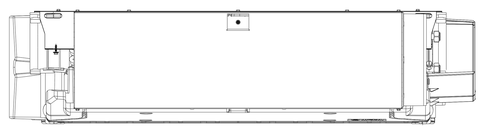

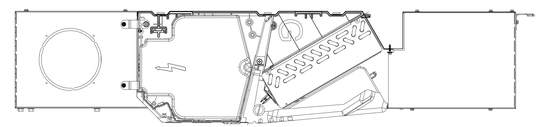

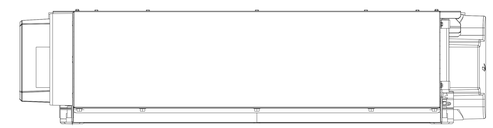

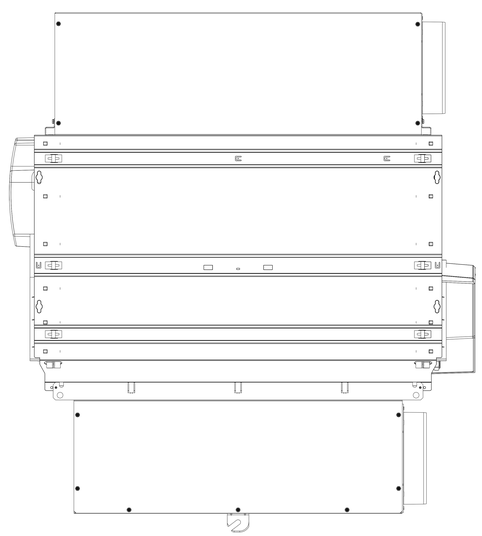

AMERICAINE THIRD ANGLE PROJECTION / FRANCAISE THIRD ANGLE PROJECTION	TOLERANCE ±10	42NU -	Carrier	DATE 12-Feb-20	Feuille Sheet 2/3
			42NU		Indice A

T4

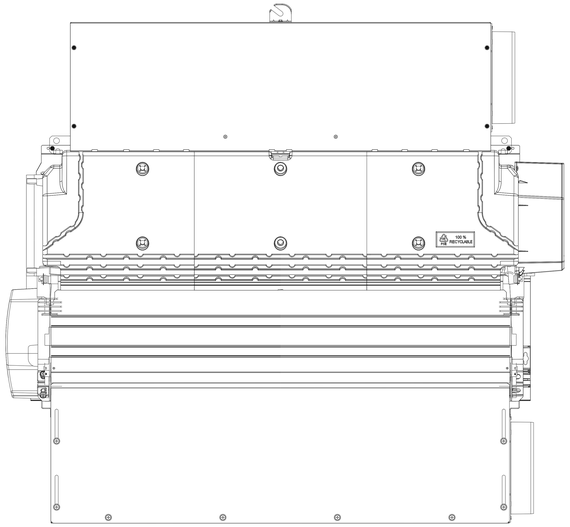

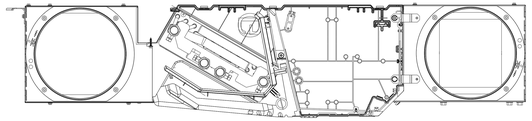

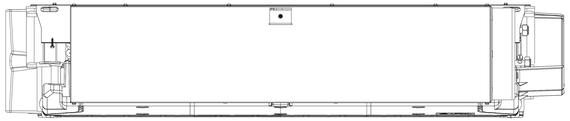

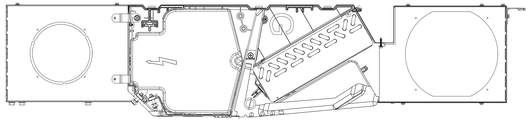

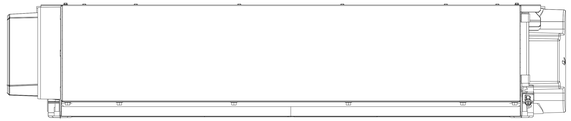

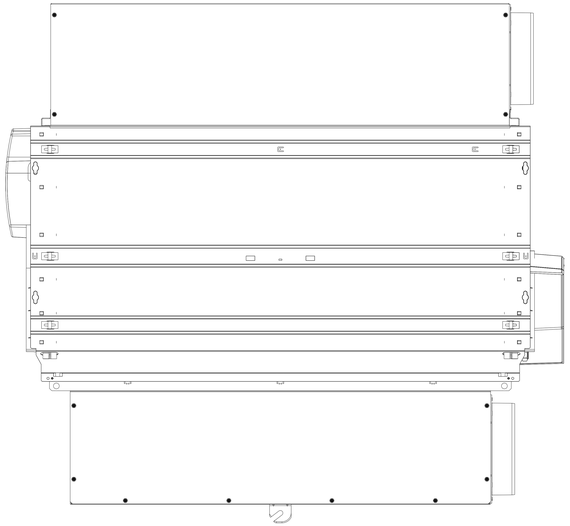

AMERICAINE THIRD ANGLE PROJECTION / FRANCAISE THIRD ANGLE PROJECTION	TOLERANCE ±10	42NU -	Carrier	DATE 12-Feb-20	Feuille Sheet 3/3
				42NU	Indice A

iClim
УМНЫЙ КЛИМАТ

8 800 333-39-09
+7 495 649-39-09
info@iclim.ru · iclim.ru

Техника для климата

Доставляем оборудование по всей России от 3 дней транспортными компаниями. Реализуем проекты в десятках регионов — от Калининграда до Владивостока.

9600+
объектов и поставок

от 1 дня
отгрузка в транспортную компанию

Технические данные файла

Документ: Схема Carrier 42N, фанкойлы: габаритный чертёж VUE_DWG_42NU_SIZES-2-TO-4, 04.2020

Идентификатор библиотеки: LIB-004683

Исходный файл: carrier-vue-dwg-42nu-sizes-2-to-4-04-2020-shema.pdf

SHA-256 оригинала: 48c53658644be739f550c338bb484862d378fed1ec9f10d1029bbf6821dd1b8e

Постоянная ссылка: https://iclim.ru/library/carrier-vue-dwg-42nu-sizes-2-to-4-04-2020-shema.pdf

Копия сформирована: 03.10.2026 09:44 UTC

Информационная страница добавлена библиотекой документов iclim.ru. Оригинал сохранён без изменений.